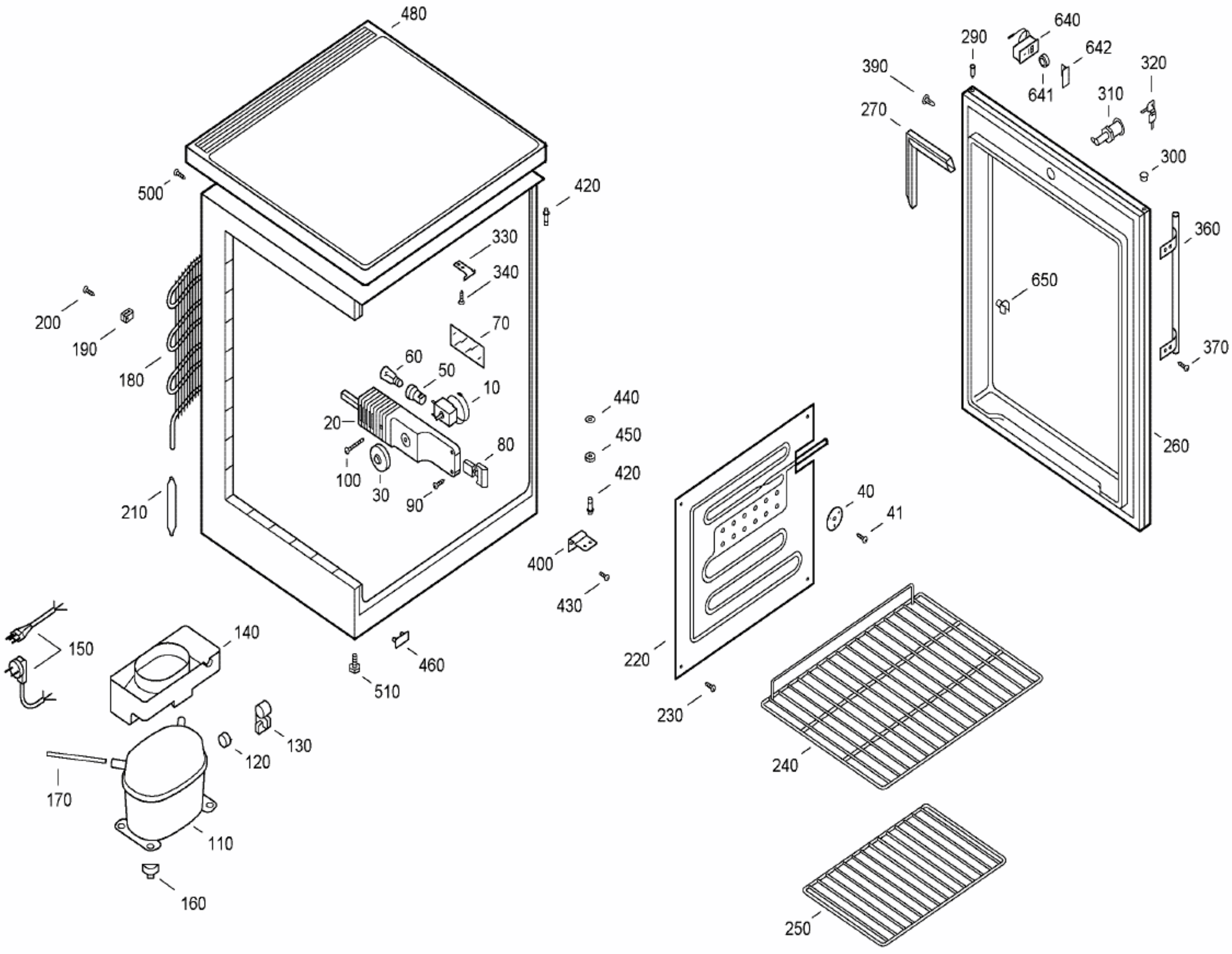
480
500
420
330
340
200
190
180
70
60
50
10
20
440
450
80
100
30
90
420
210
400
430
40
41
150
140
460
510
220
230
130
120
170
110
160
240
250
640
290
642
390
641
320
270
310
300
360
650
370
260

002649-0