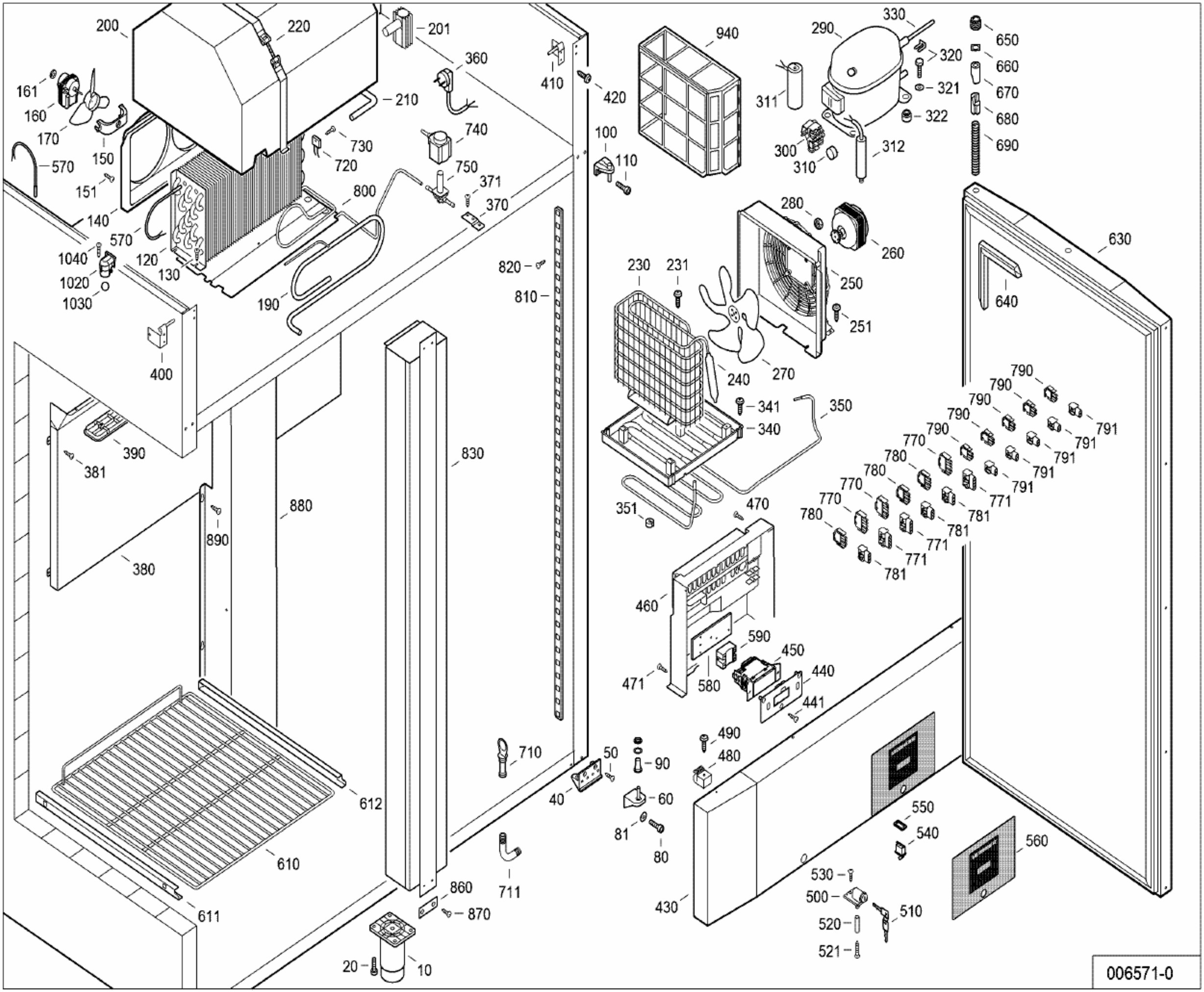
200
220
201
360
161
160
170
150
570
151
140
570
1040
1020
1030
120
130
210
730
720
740
750
371
370
800
190
410
420
940
100
110
290
330
320
321
322
311
300
310
312
650
660
670
680
690
280
260
250
251
230
231
240
270
341
340
350
351
470
630
640
790
791
770
780
771
781
820
810
400
390
381
380
890
880
830
460
590
450
440
441
471
580
490
480
710
50
90
40
60
81
80
612
610
611
550
540
560
530
500
520
521
510
430
711
860
870
20
10
006571-0