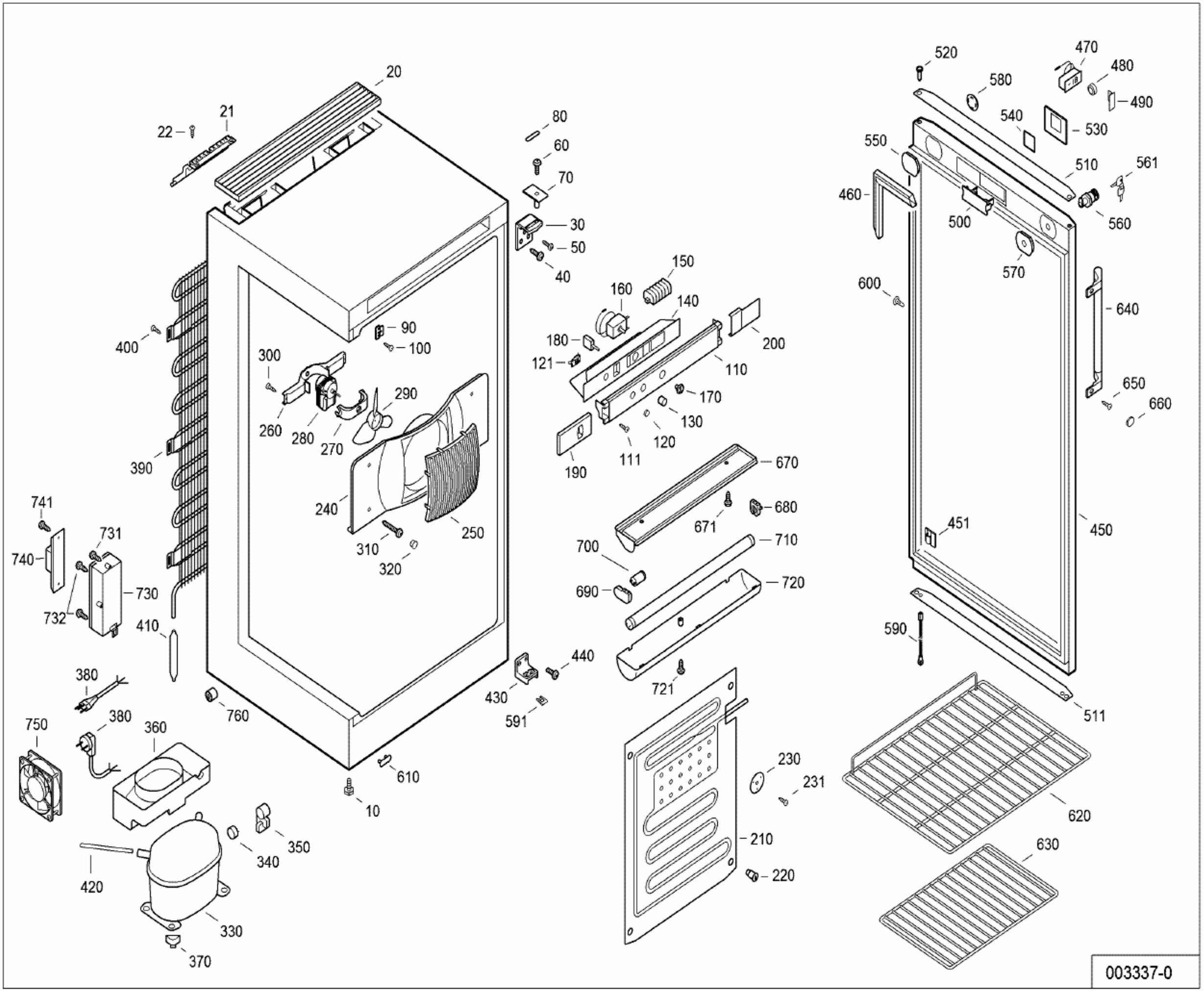
20
21
22
80
60
70
30
50
40
150
160
140
180
121
110
200
170
130
120
111
190
670
680
671
710
700
720
690
721
90
100
300
290
260
280
270
240
250
310
320
400
390
741
731
740
730
732
410
380
750
380
360
760
430
440
591
610
10
350
340
420
330
370
520
470
480
580
490
540
530
550
510
561
460
500
560
570
600
640
650
660
451
450
590
511
230
231
210
220
620
630
003337-0