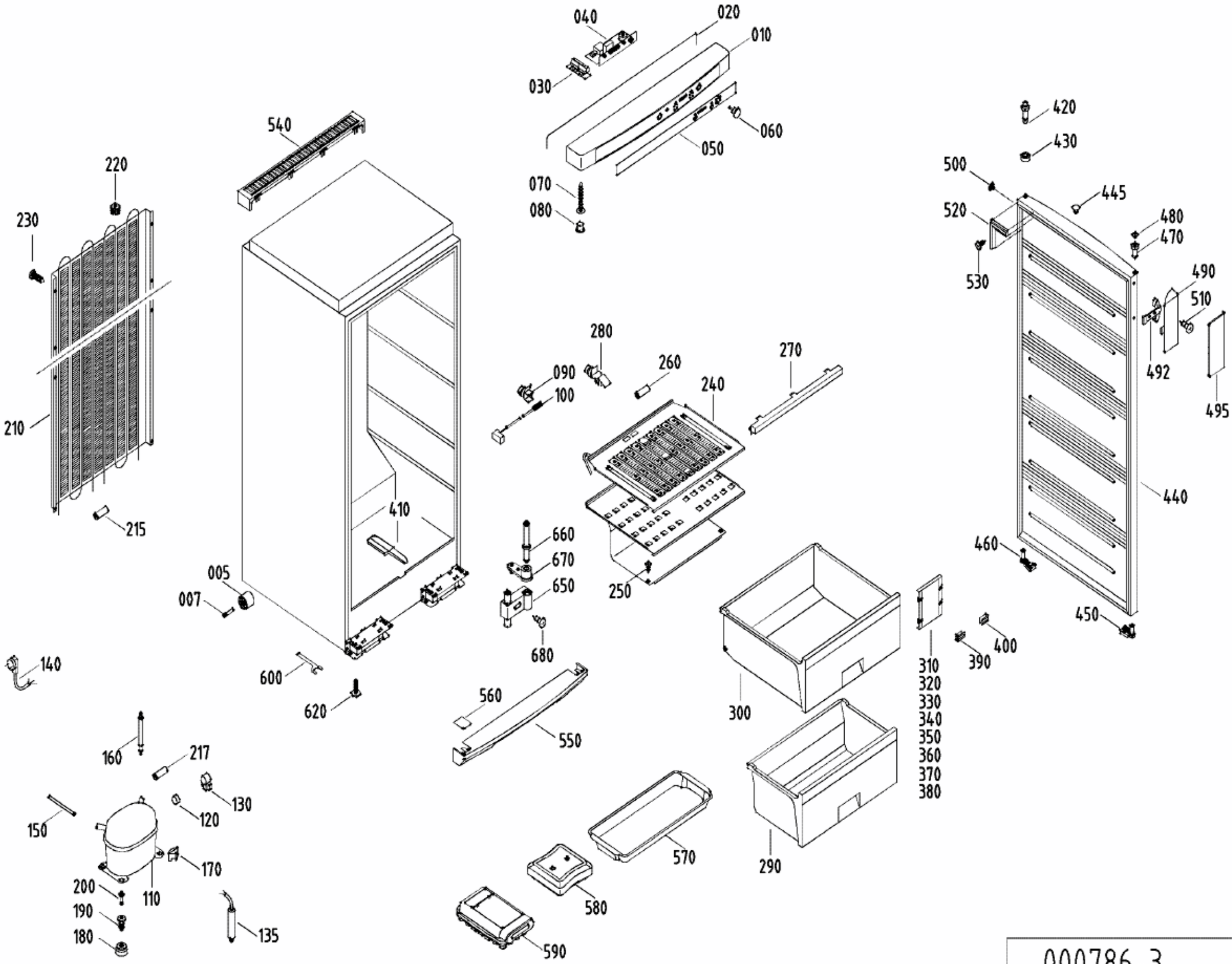
040
020
010
030
060
050
070
080
540
220
230
210
215
410
005
007
140
600
620
660
670
650
680
280
090
100
260
240
270
250
560
550
420
430
500
445
520
480
470
530
490
510
492
495
440
460
450
300
310
320
330
340
350
360
370
380
390
400
290
160
217
130
120
150
170
200
110
190
180
135
570
580
590

000786-3