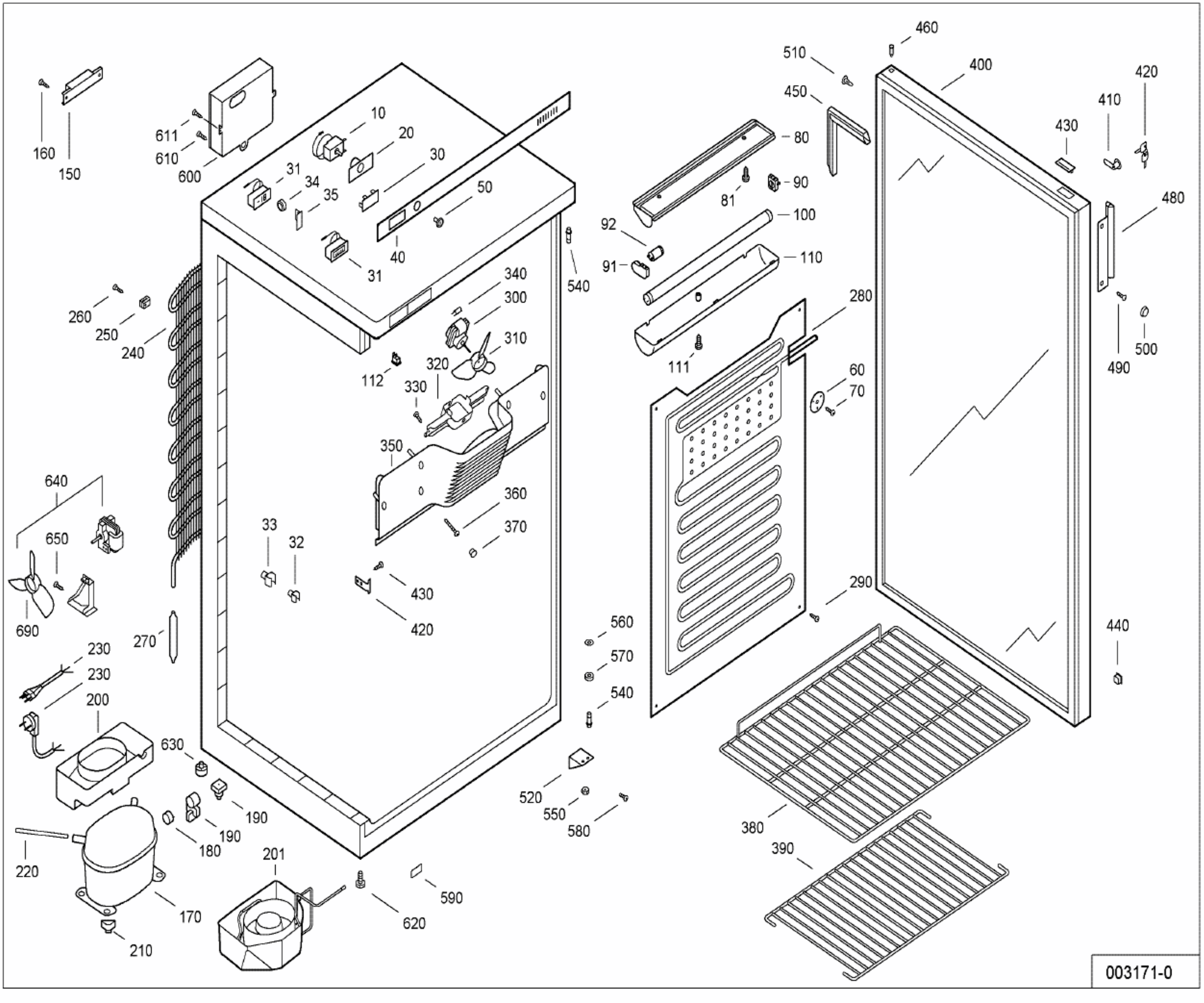
160
150
611
610
600
10
20
30
31
34
35
50
40
31
540
460
510
400
450
420
410
430
80
90
81
480
92
100
91
110
340
300
310
320
112
330
111
280
60
70
490
500
260
250
240
350
360
370
640
650
33
32
430
420
290
690
270
560
570
540
440
230
230
200
630
520
550
580
190
190
180
380
390
220
201
590
620
170
210
003171-0