Ident-Nummern-Konstante
3740 .. ....

51 0208/00
Gebrauchsanweisung

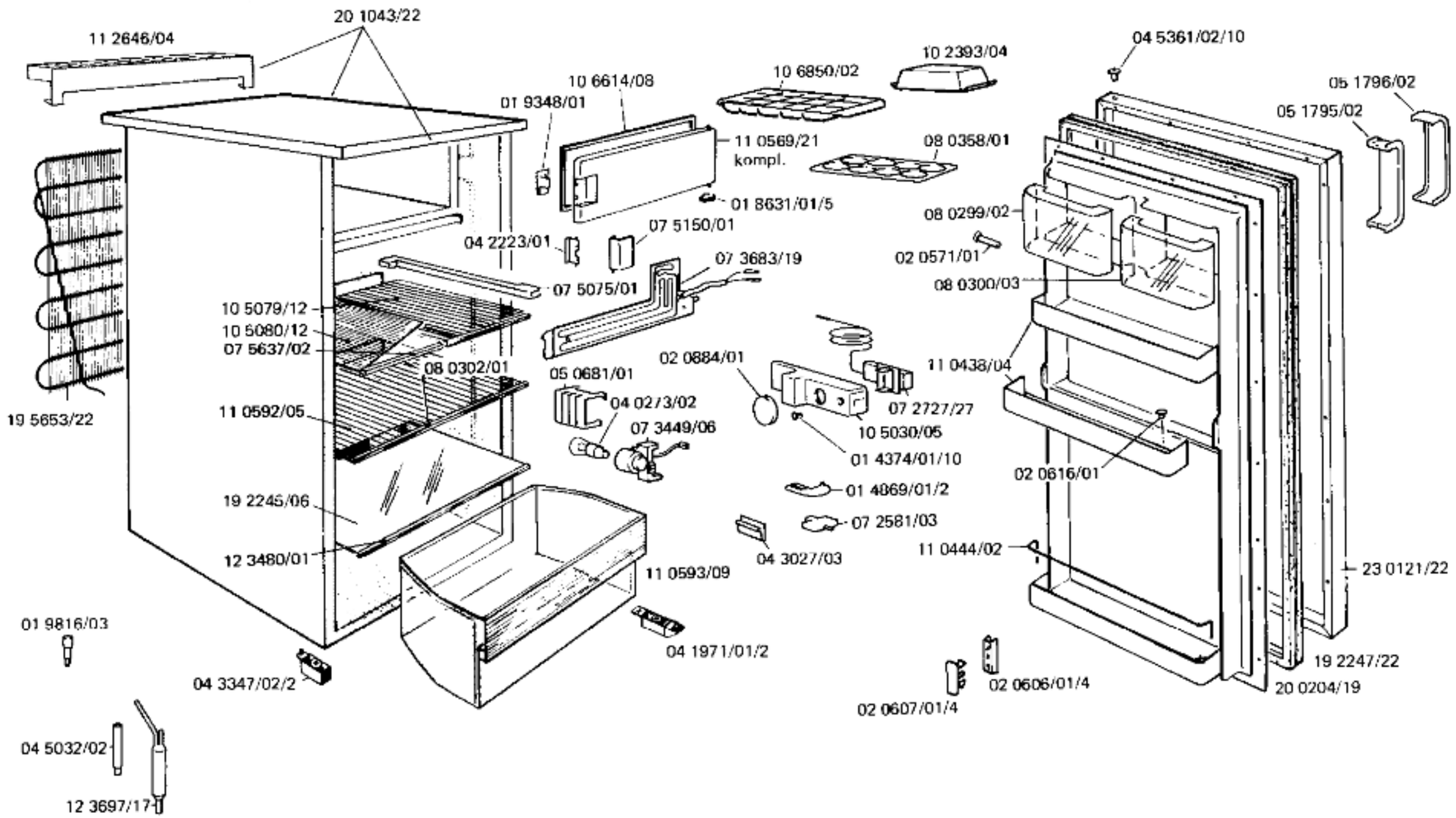

Ident-Nummern-Konstante
3740 .. ....

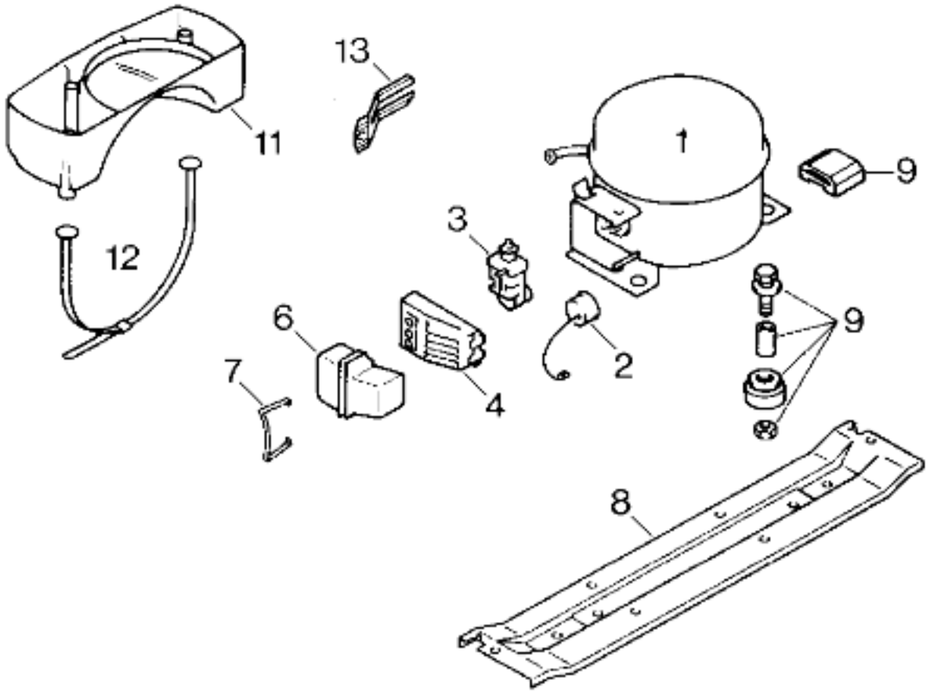

TECHNISCHE DATEN					
Verdichter Typ Förderleistung l/h Anlaufstrom A Widerstand Ω Ha Hi	Necchi M 4 J 738 7,2 22,1 42,5				
Temp.-Regler: Typ Reglerstellung Schaltwerte °C ein: aus: (abtauen od.) alarm:	Ranco A 59 kalt warm + 4 + 4 - 29 - 19				
Füllmenge R 12 g	110				
Anschlußwert W	110				
Heizung: Widerstand Ω Leistung W	 3430 14,1				
Ventilator: Widerstand Ω					
Magnetventil: Widerstand Ω Spannung V					

Ausführung	Pos.	Necchi				
Verdichter	1	13 1054/45				
Schutzschalter	2	07 3679/18				
Anlaufrelais	3	07 3680/18				
Klemmbrett	4	04 9990/05				
Zugentlastung	5	—				
Kappe	6	04 9991/01				
Klammer	7	—				
Tragschiene	8	11 1838/03				
Befestigung	9	05 0166/05/4				
Kondensator	10	—				
Verdunsterschale	11	07 5162/02				
Befestigung	12	02 1562/01				
Winkel	13	04 1568/01				
Kabelsatz	14	—				