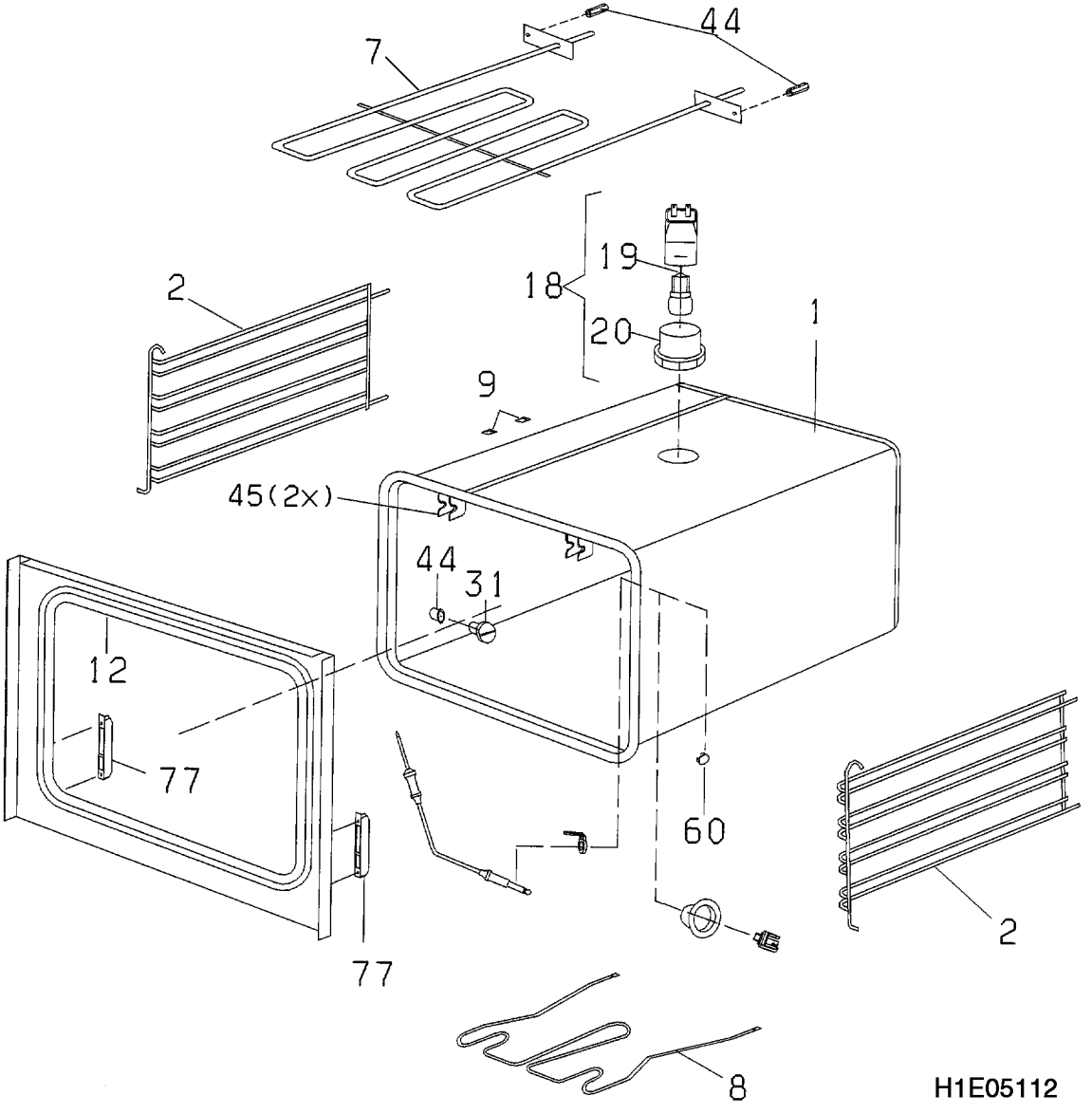
44
7
19
18
20
2
1
9
45(2x)
44
31
12
77
60
2
77
8
H1E05112