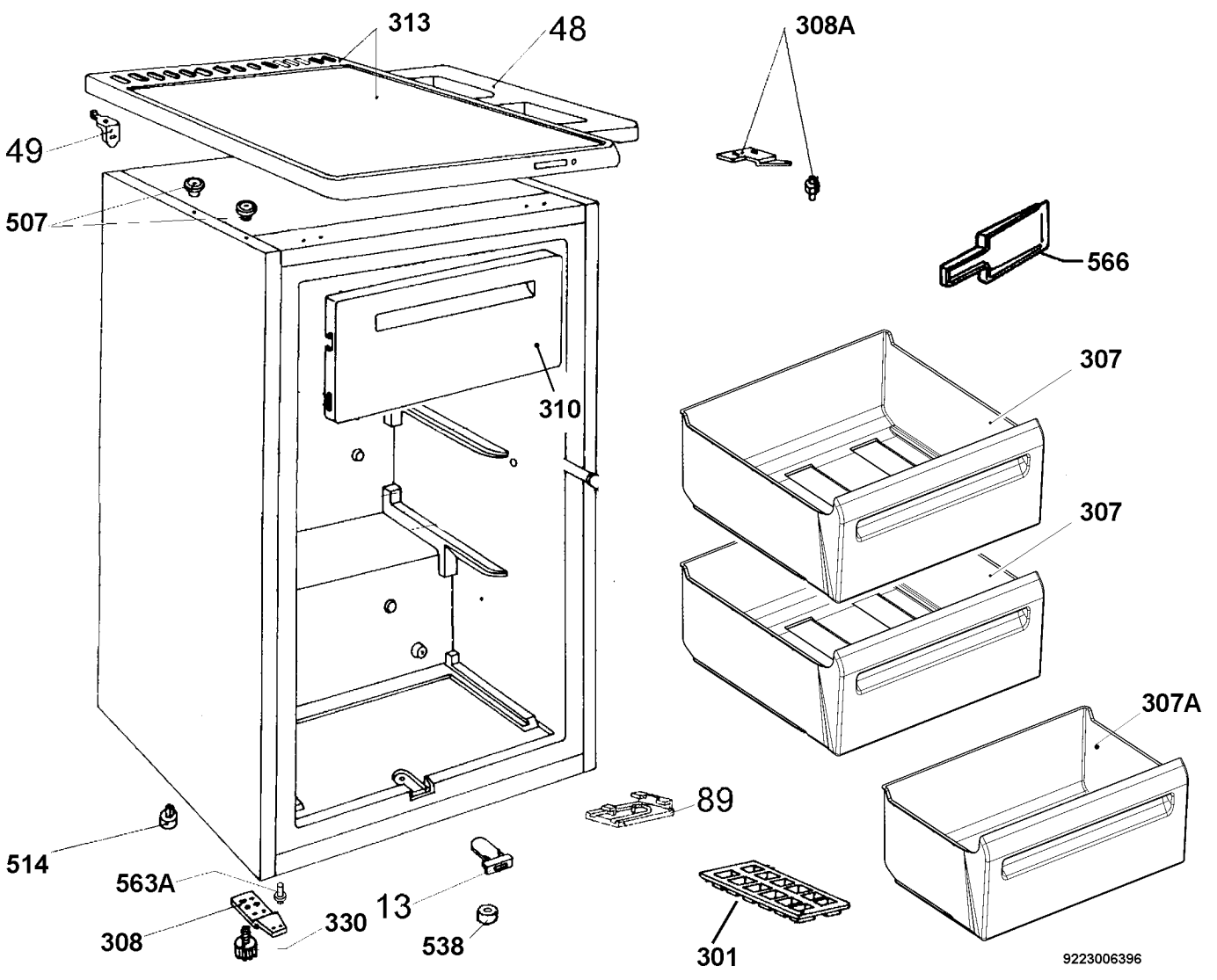
313
48
308A
49
507
566
310
307
307
307A
89
514
563A
13
308
330
538
301
9223006396