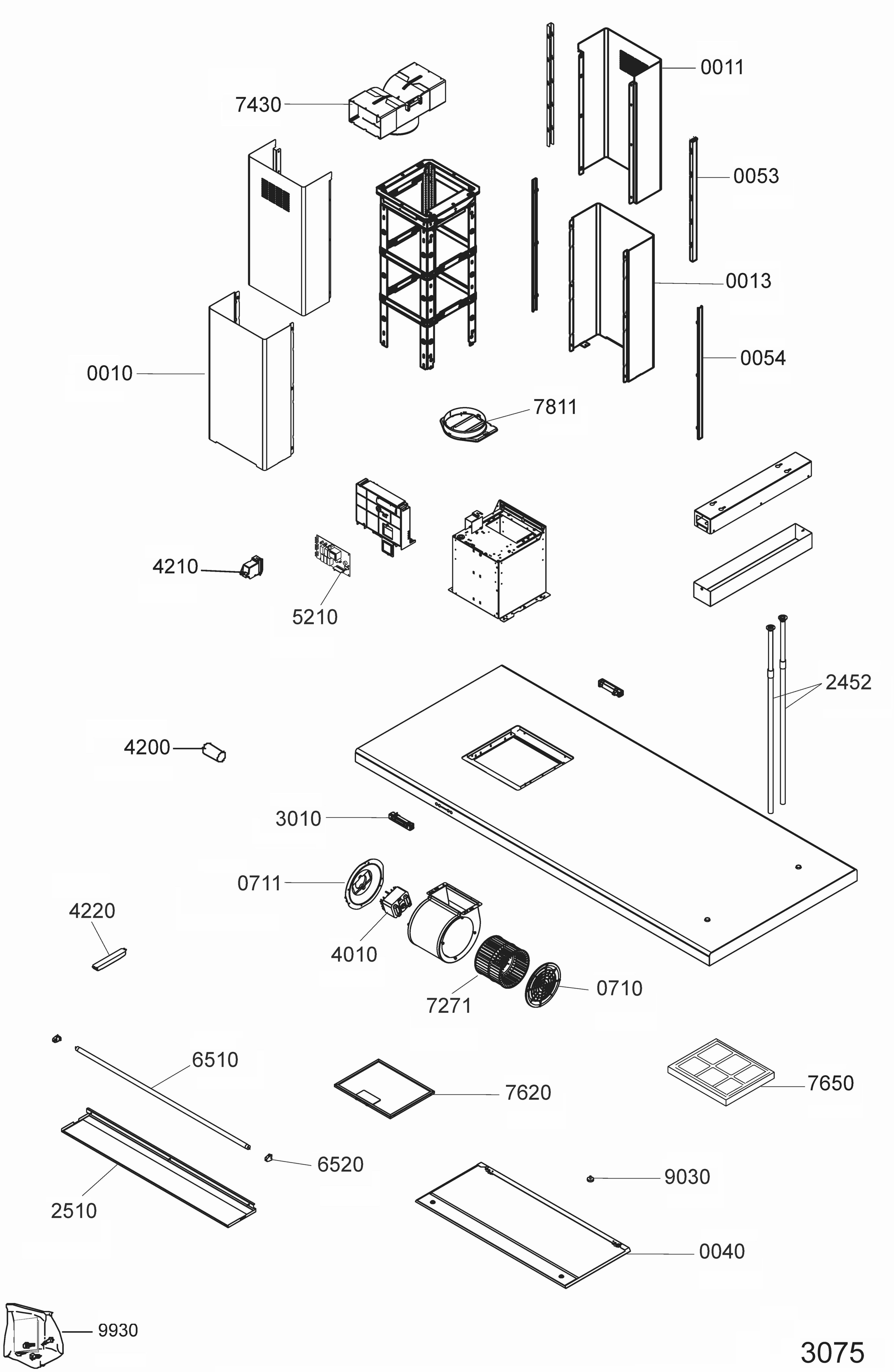
7430
0011
0053
0013
0054
0010
7811
4210
5210
2452
4200
3010
0711
4220
4010
7271
0710
6510
7620
7650
6520
9030
2510
0040
9930
3075