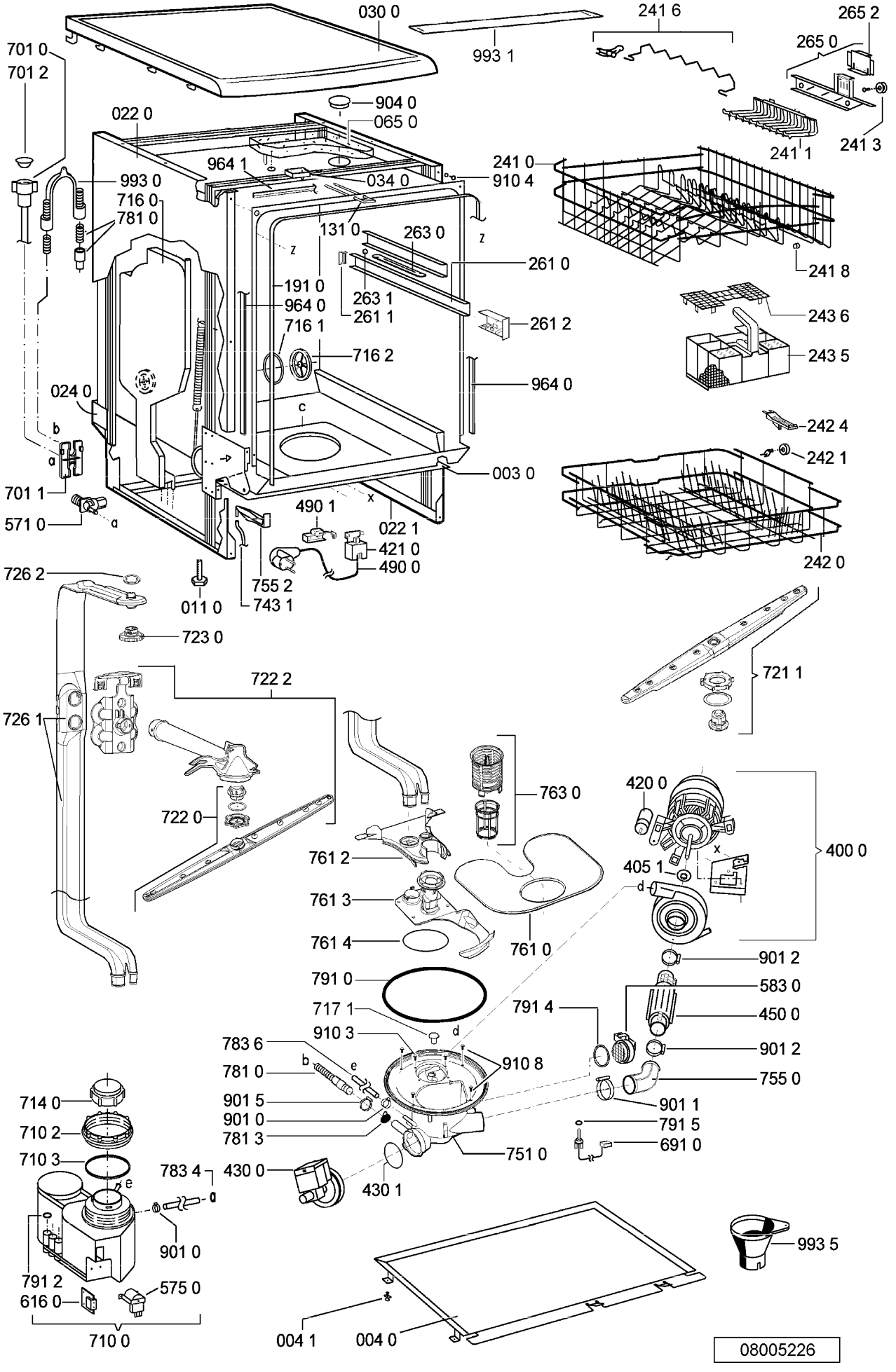
030 0
993 1
241 6
265 2
265 0
241 1
241 3
701 0
701 2
904 0
065 0
022 0
964 1
034 0
241 0
910 4
993 0
716 0
781 0
131 0
263 0
261 0
241 8
191 0
263 1
261 1
964 0
261 2
243 6
716 1
716 2
243 5
964 0
024 0
242 4
242 1
003 0
701 1
571 0
490 1
022 1
421 0
490 0
242 0
726 2
755 2
011 0
743 1
723 0
721 1
722 2
726 1
763 0
420 0
722 0
400 0
761 2
405 1
761 3
761 4
761 0
901 2
791 0
583 0
717 1
791 4
450 0
910 3
783 6
901 2
910 8
781 0
755 0
714 0
901 5
901 1
901 0
791 5
710 2
781 3
691 0
710 3
751 0
783 4
430 0
430 1
901 0
993 5
791 2
575 0
616 0
710 0
004 1
004 0
08005226