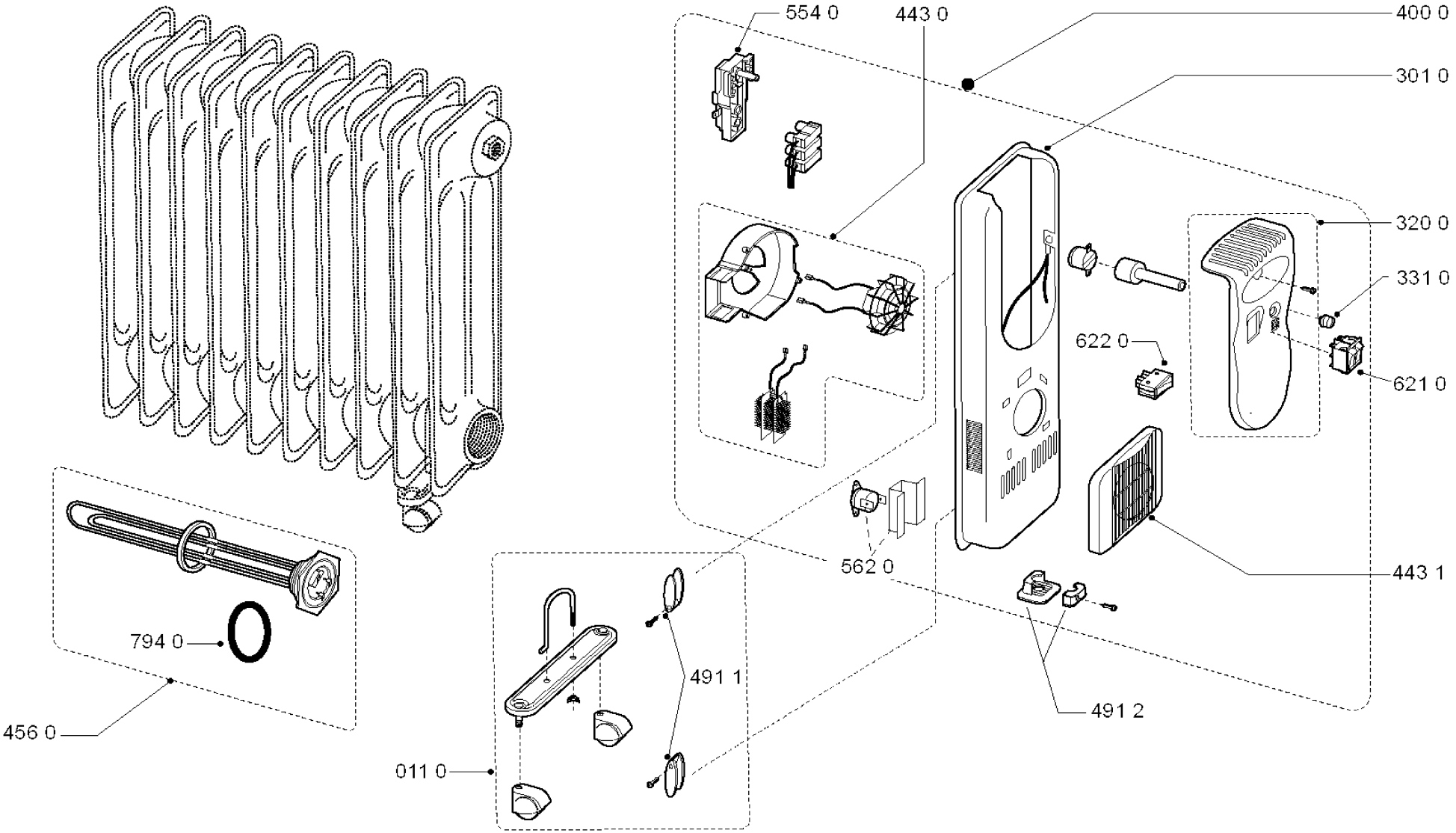
554 0
443 0
400 0
301 0
320 0
331 0
622 0
621 0
562 0
443 1
794 0
491 1
491 2
456 0
011 0

81002406