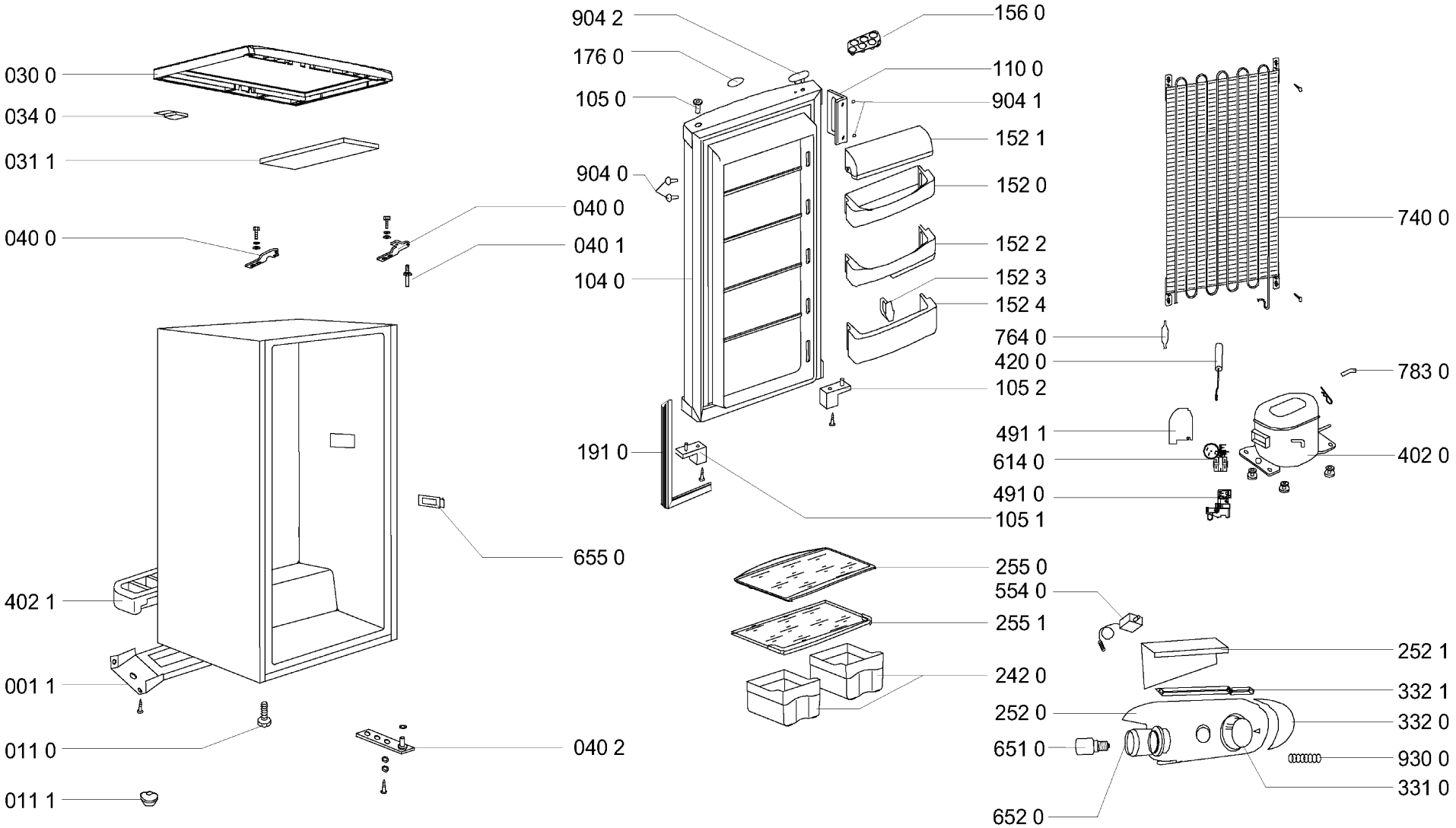

4619 524 51571