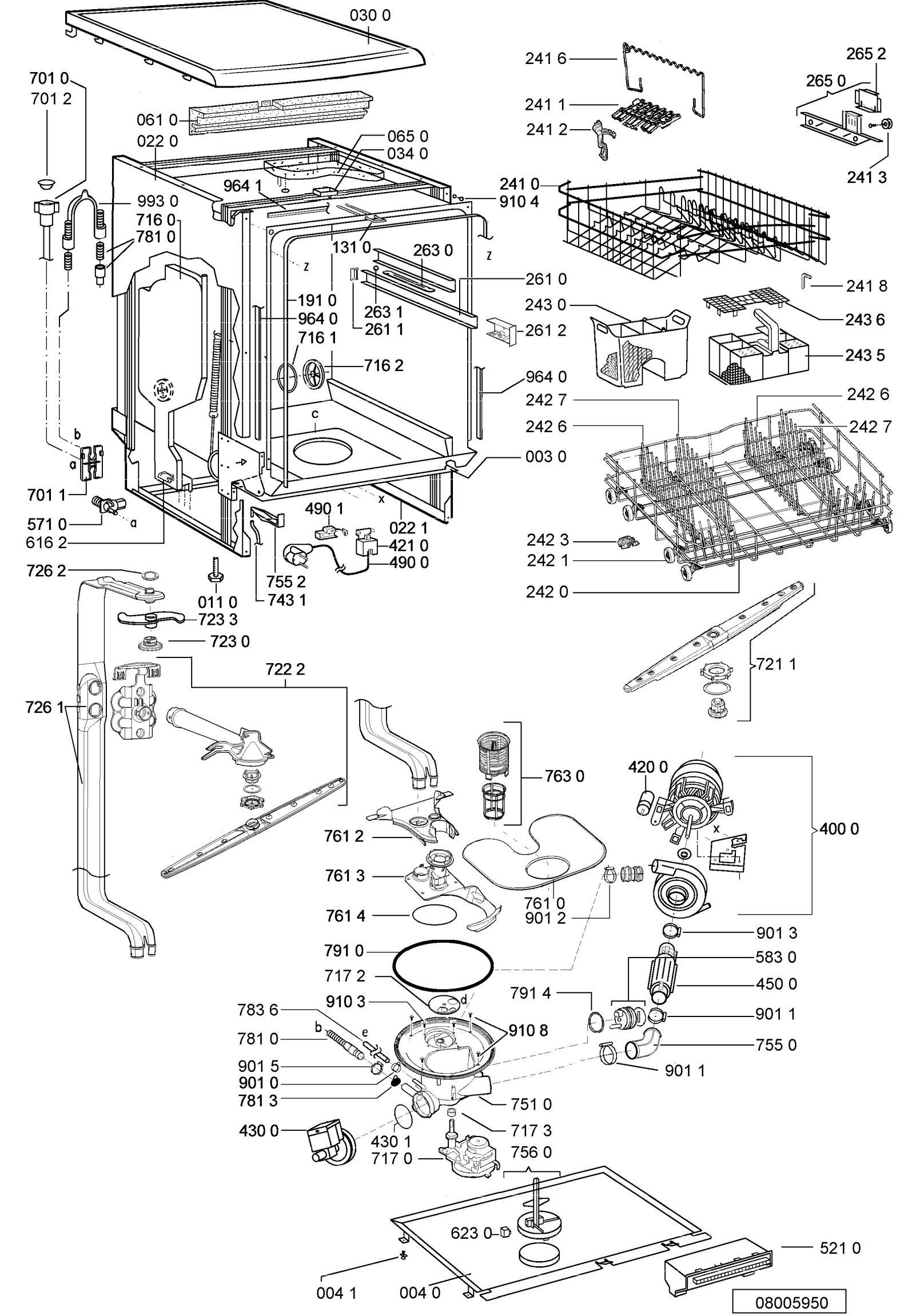
030 0
241 6
265 2
265 0
701 0
701 2
241 1
061 0
241 2
065 0
022 0
034 0
241 3
964 1
241 0
993 0
910 4
716 0
781 0
131 0
263 0
z
z
261 0
241 8
191 0
243 0
243 6
263 1
964 0
261 1
261 2
716 1
243 5
716 2
964 0
242 7
242 6
c
242 6
242 7
b
a
003 0
701 1
490 1
x
571 0
a
022 1
616 2
421 0
242 3
490 0
242 1
726 2
755 2
011 0
743 1
242 0
723 3
723 0
721 1
722 2
726 1
763 0
420 0
400 0
x
761 2
761 3
761 0
901 2
761 4
901 3
791 0
583 0
717 2
450 0
791 4
910 3
d
783 6
901 1
b
e
910 8
781 0
755 0
901 5
901 1
901 0
781 3
751 0
430 0
717 3
430 1
717 0
756 0
623 0
521 0
004 1
004 0
08005950