A

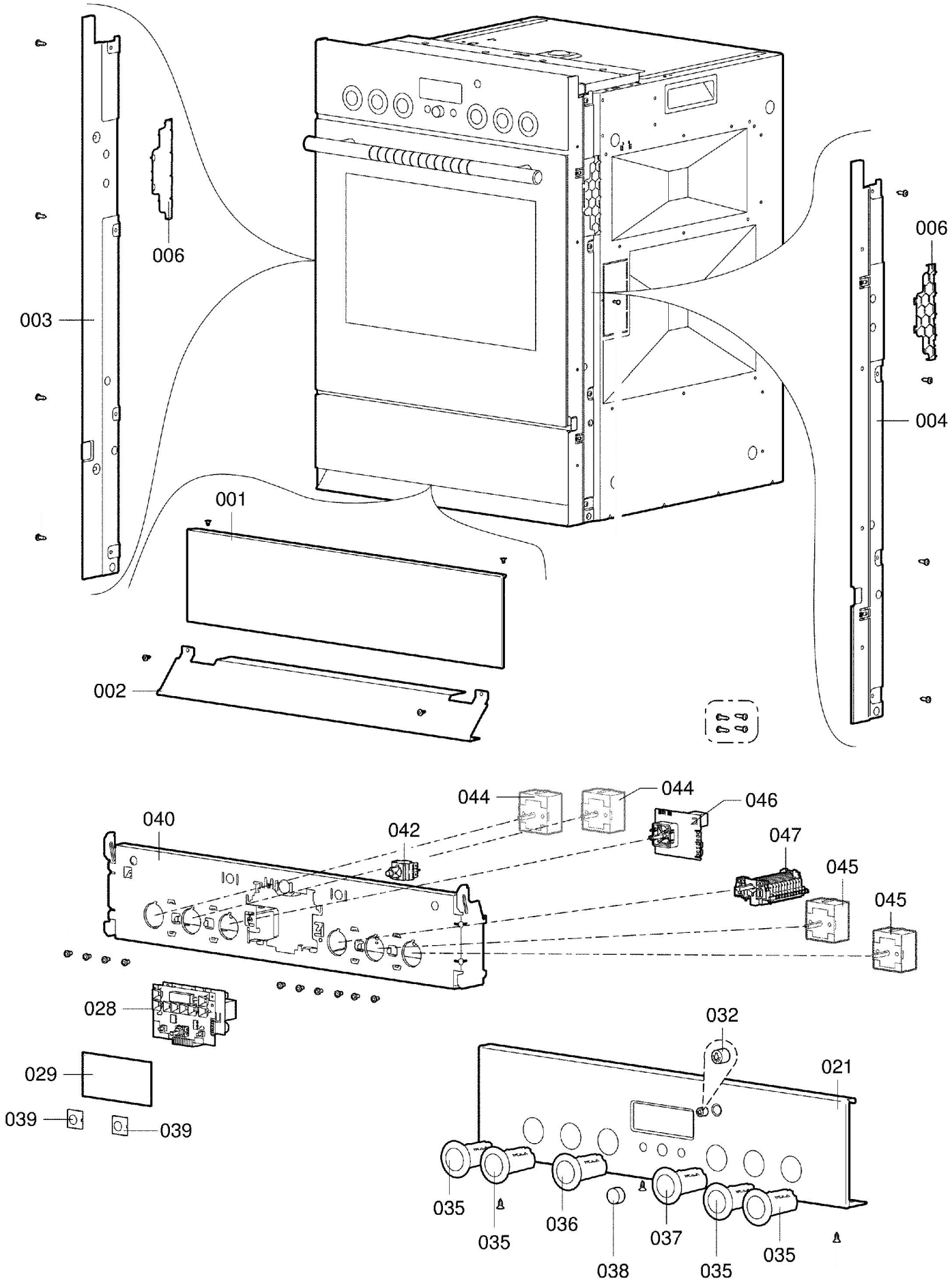
006
003
006
004
001
002
044
044
046
040
042
047
045
045
028
032
029
021
039
039
035
035
036
038
037
035
035