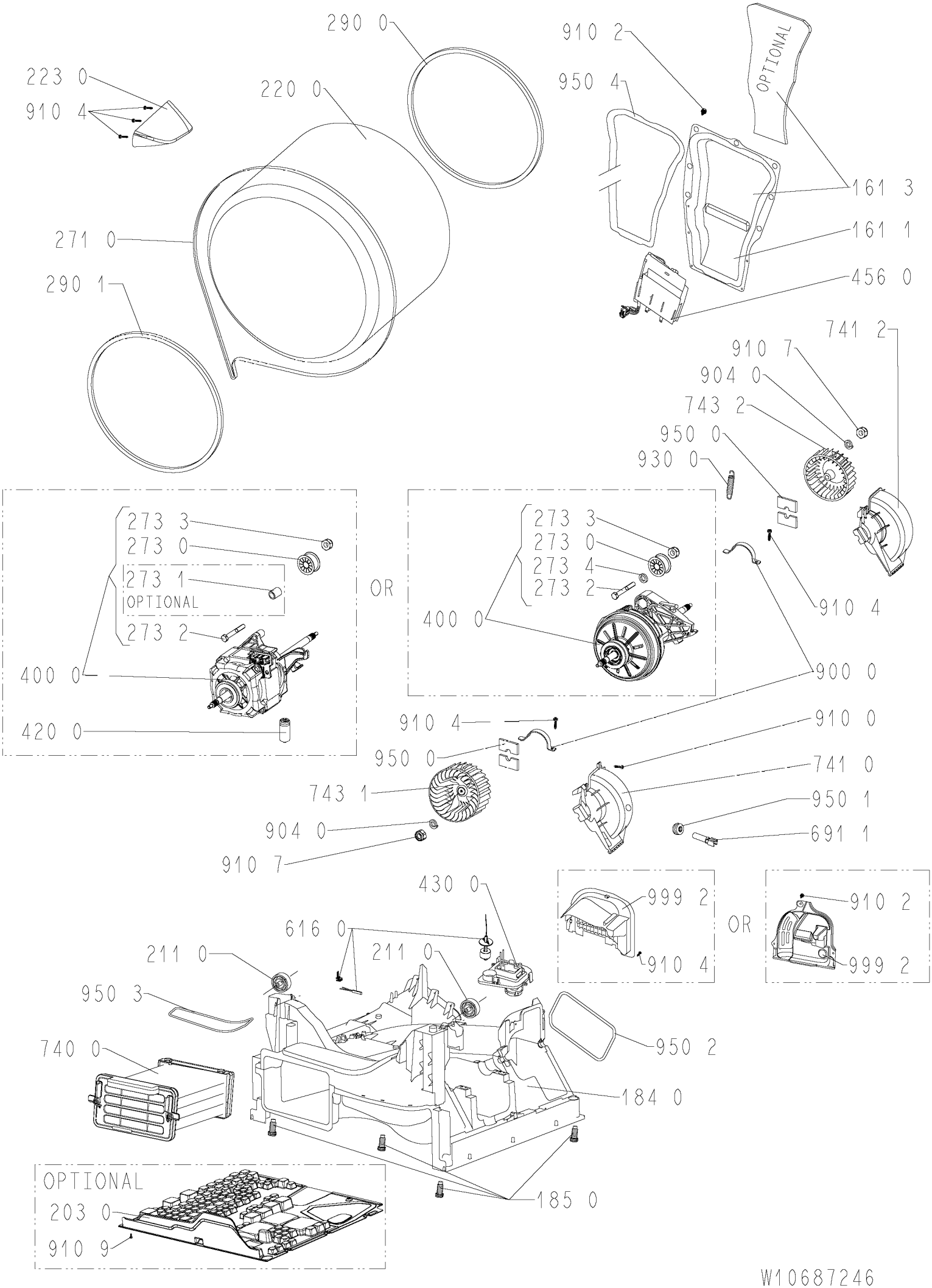
290 0
910 2
OPTIONAL
223 0
910 4
220 0
950 4
161 3
161 1
271 0
456 0
290 1
741 2
910 7
904 0
743 2
950 0
930 0
273 3
273 0
273 1
OPTIONAL
273 2
OR
273 3
273 0
273 4
273 2
400 0
910 4
400 0
900 0
420 0
910 4
910 0
950 0
741 0
743 1
950 1
904 0
691 1
910 7
430 0
999 2
910 2
616 0
OR
211 0
211 0
910 4
999 2
950 3
950 2
740 0
184 0
OPTIONAL
203 0
910 9
185 0
W10687246