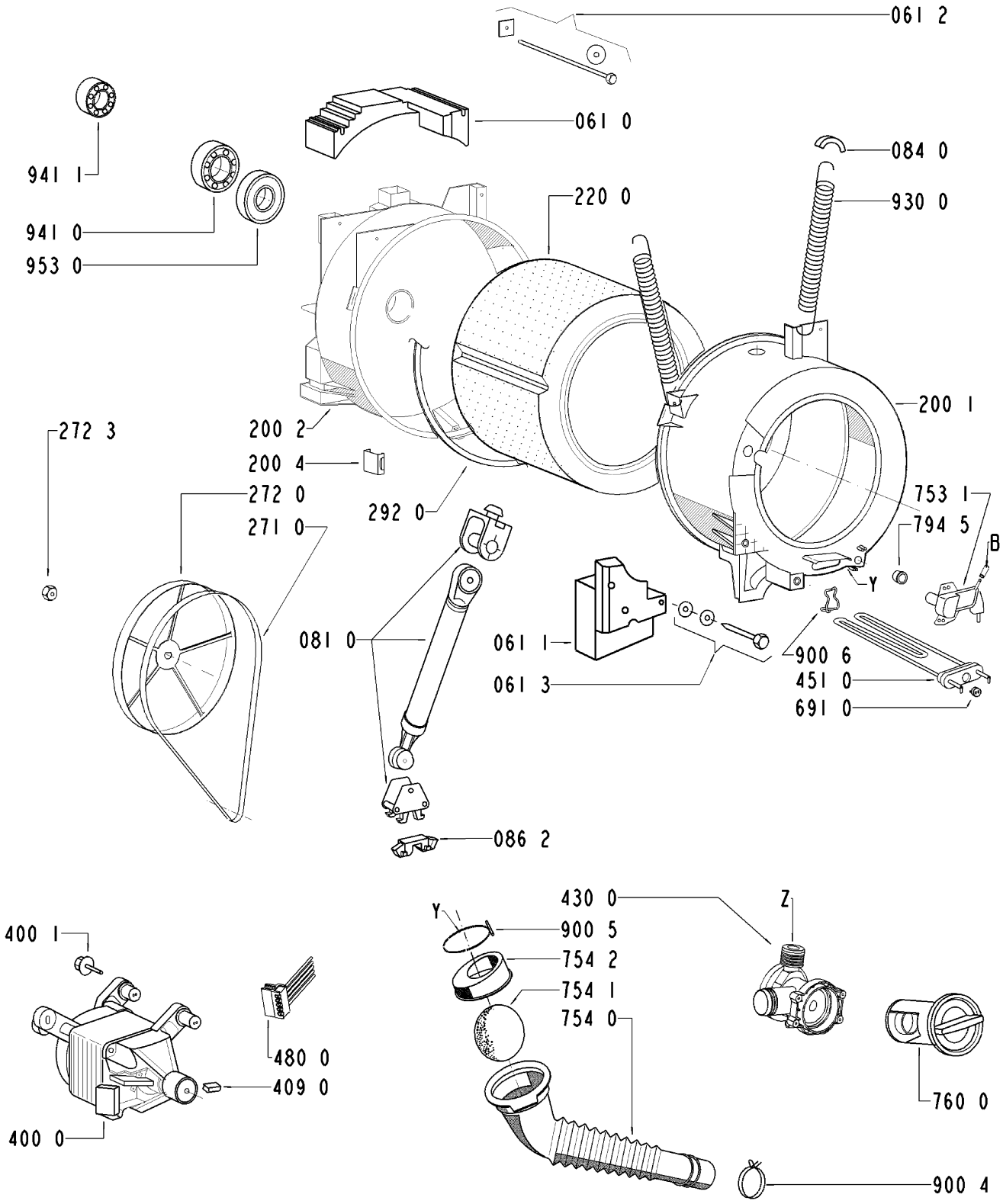
061 2
061 0
084 0
941 1
930 0
941 0
220 0
953 0
200 1
272 3
200 2
200 4
272 0
753 1
292 0
794 5
271 0
B
Y
081 0
061 1
900 6
061 3
451 0
691 0
086 2
430 0
Z
Y
400 1
900 5
754 2
754 1
754 0
480 0
409 0
760 0
400 0
900 4