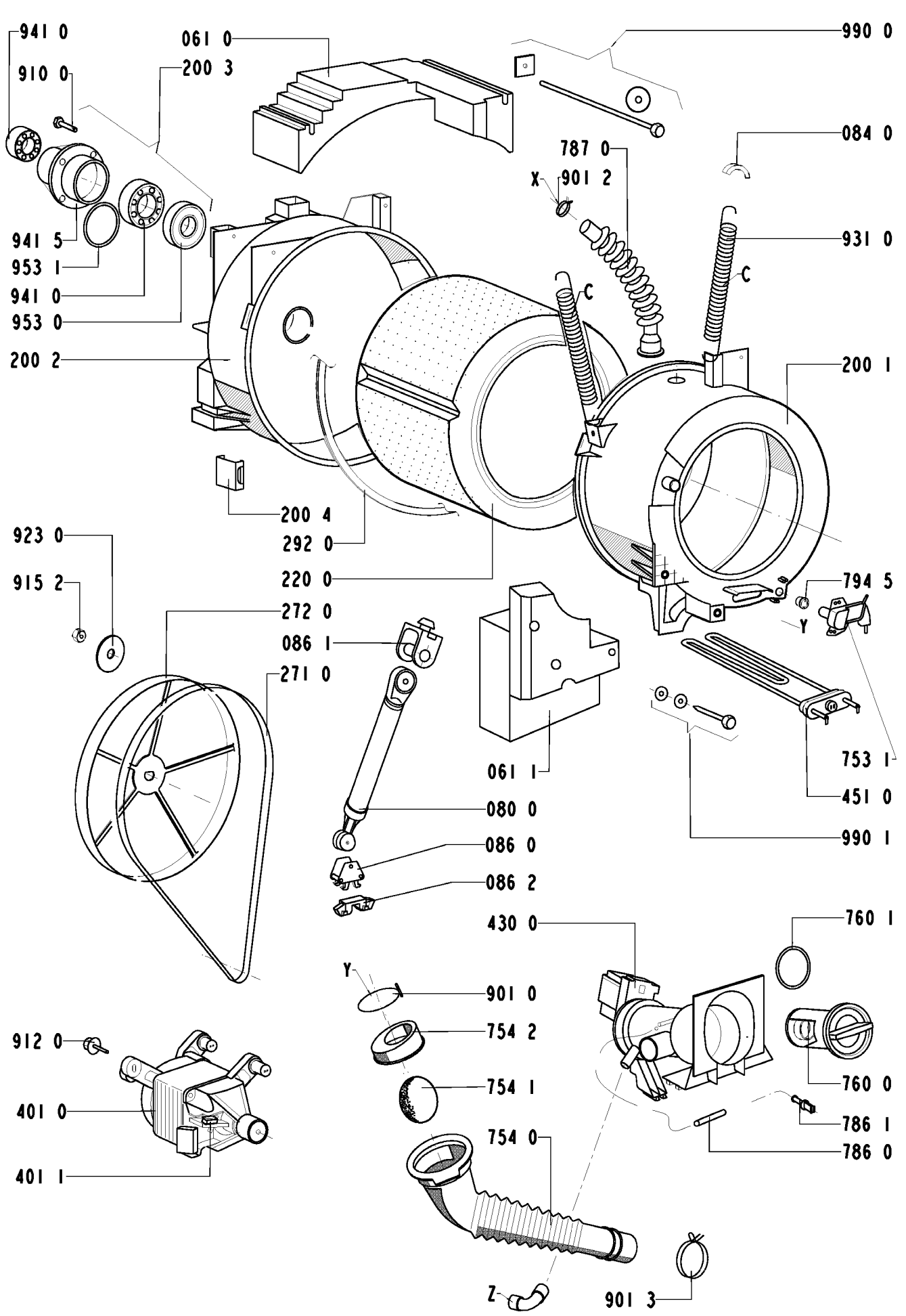

4619 712 40571 8570 017 01001