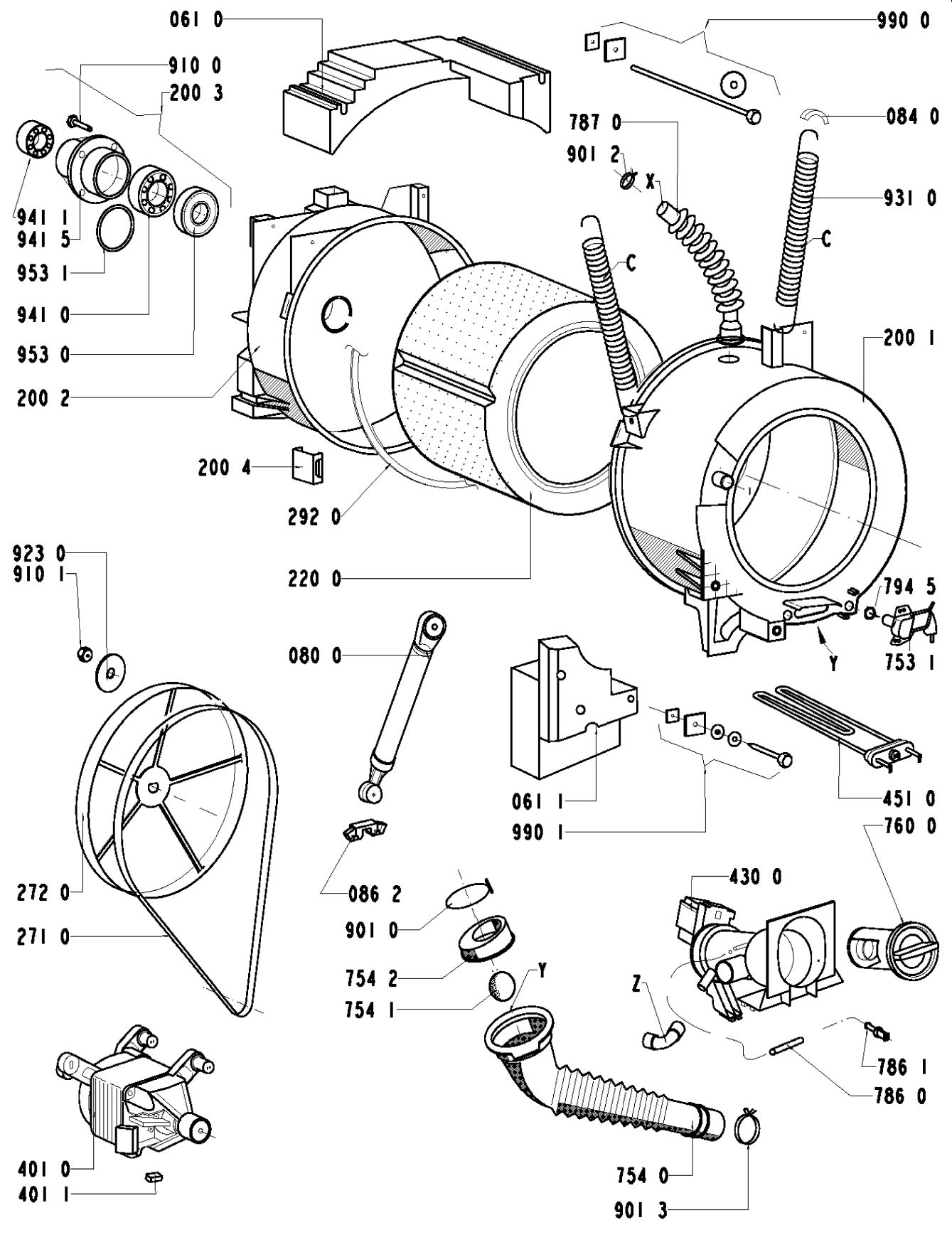

8570 259 61000