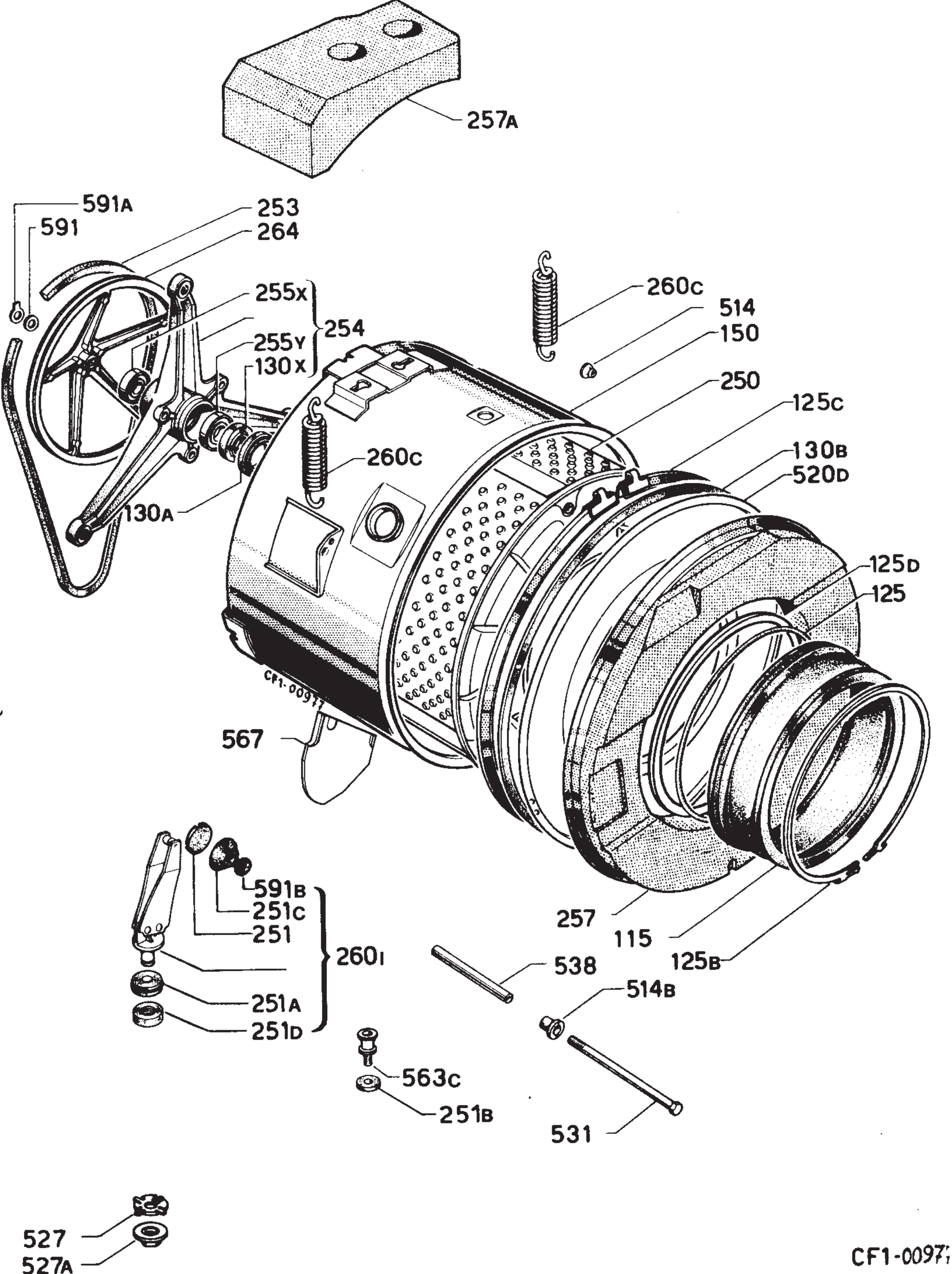
257A
591A
591
253
264
255X
255Y
130X
254
260C
514
150
250
125C
130B
520D
125D
125
260C
130A
CF1-0097
567
591B
251C
251
260I
251A
251D
257
115
125B
538
514B
563C
251B
531
527
527A
CF1-0097