AEG-Kundendienst L 08

290 8008 74
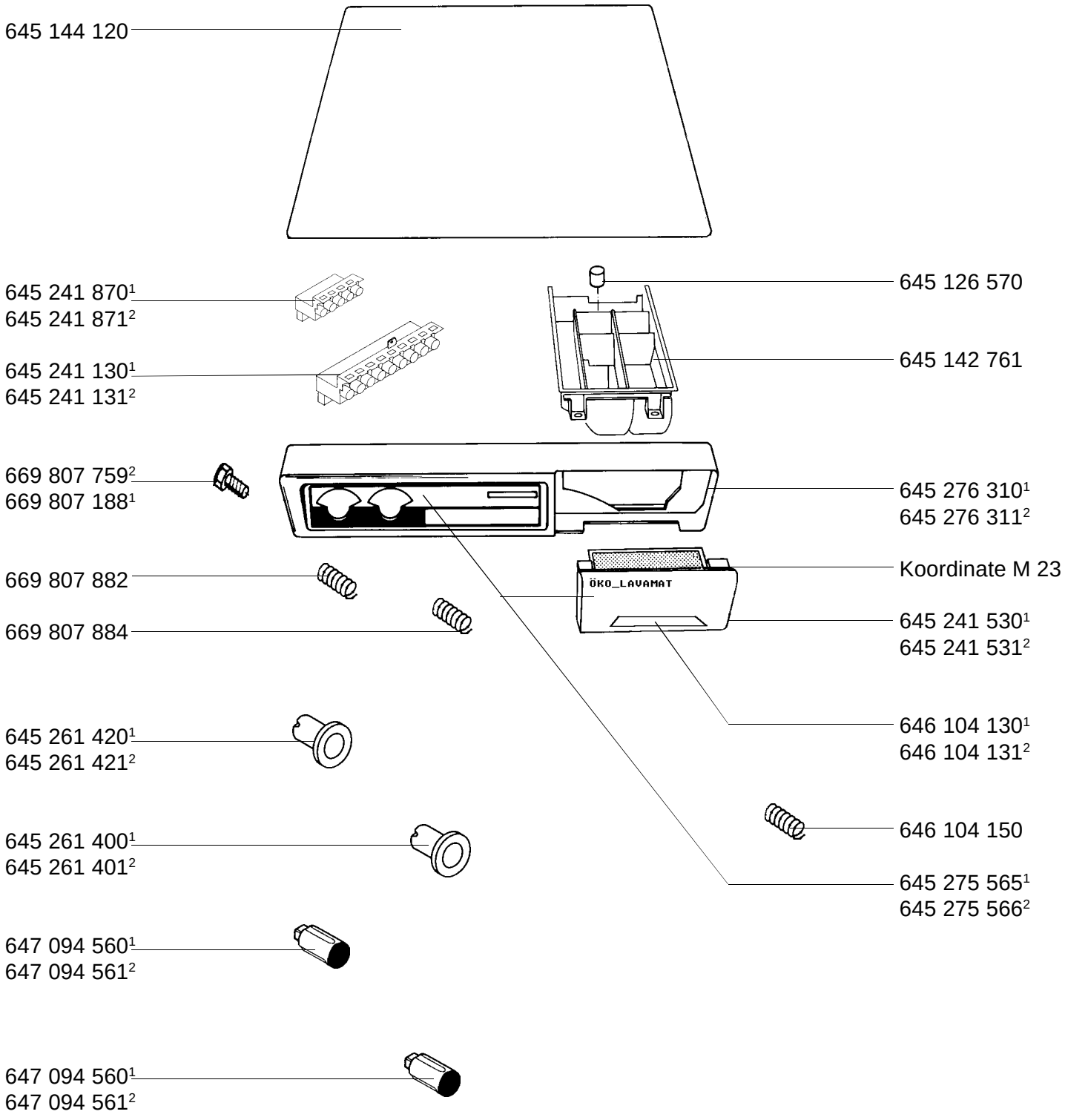
LAVAMAT 1135i-d	E-Nr. 605 535 055[1]	D-B-F-NL-E-I
LAVAMAT 1135i-w	E-Nr. 605 535 056[2]	D-B-F-NL-E-I