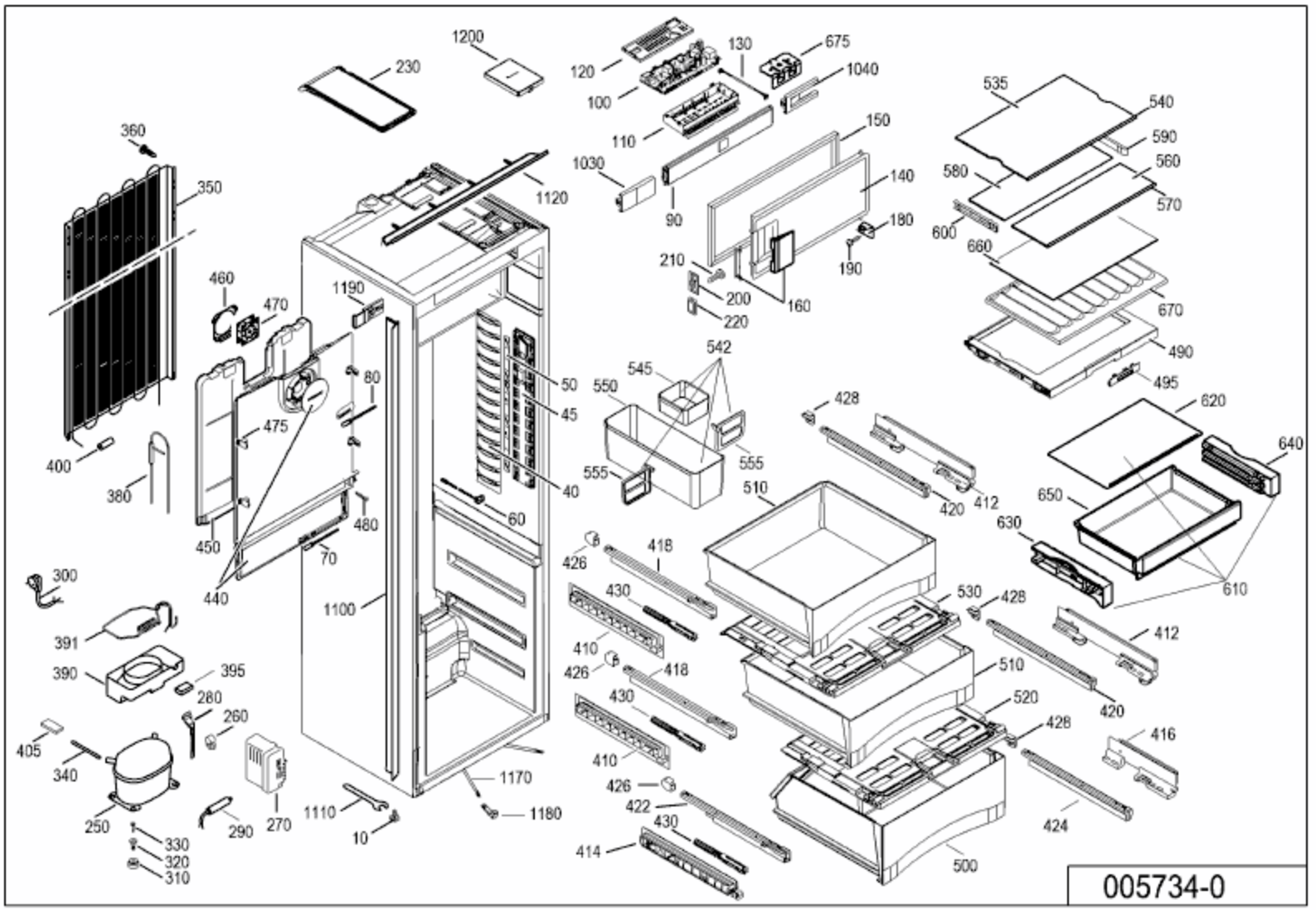
1200
230
120
130
675
1040
100
535
540
360
110
150
590
1030
560
580
350
1120
140
570
90
180
600
660
210
190
460
470
1190
200
160
670
220
542
490
545
80
50
550
495
45
428
620
475
640
400
555
555
40
510
420
412
650
380
480
60
630
450
426
418
70
300
610
440
430
530
428
1100
412
391
410
390
395
426
418
510
280
430
520
260
428
416
405
340
410
1170
426
422
1180
250
330
290
270
1110
424
430
320
10
414
500
310
005734-0