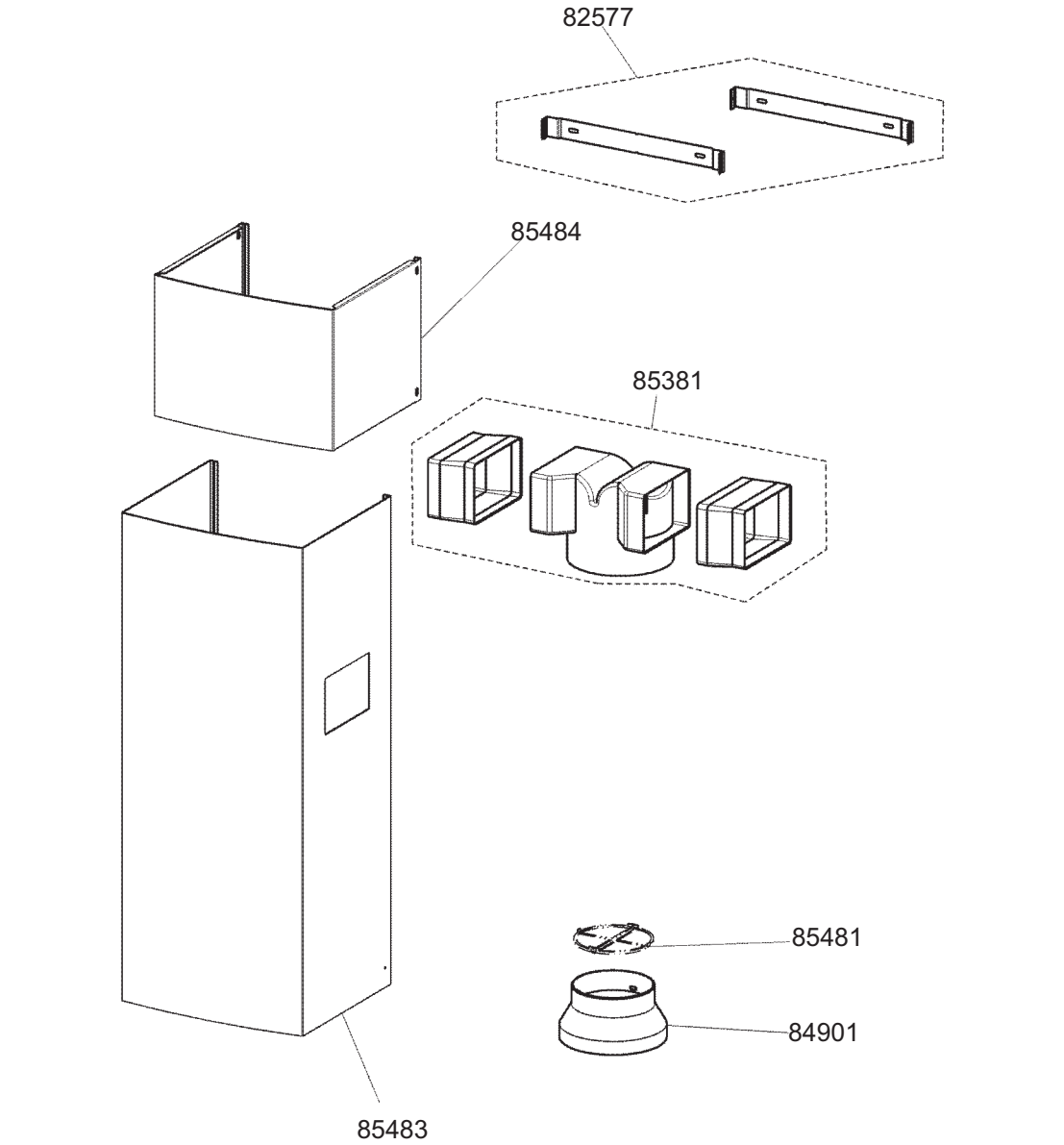

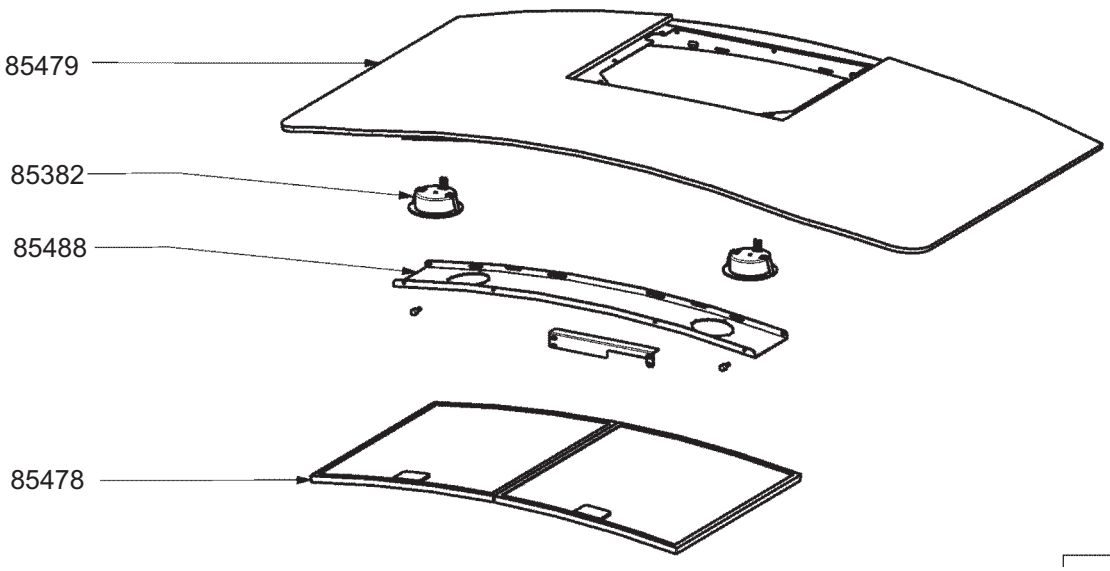

smeg S.p.A	mm FORM. A4	LA RIPRODUZIONE O LA CESSIONE DEL PRESENTE DISEGNO DEVONO ESSERE AUTORIZZATE DALLA "SMEG" SPA ANY REPRODUCTION OR TRANSFER OF THE PRESENT DRAWING MUST BE AUTHORIZED BY "SMEG" SPA	MODELLO - MODEL KV90X	CODICE - ART.NO. 880445 - A	VERSIONE - EDITING 01 del 15.01.2010

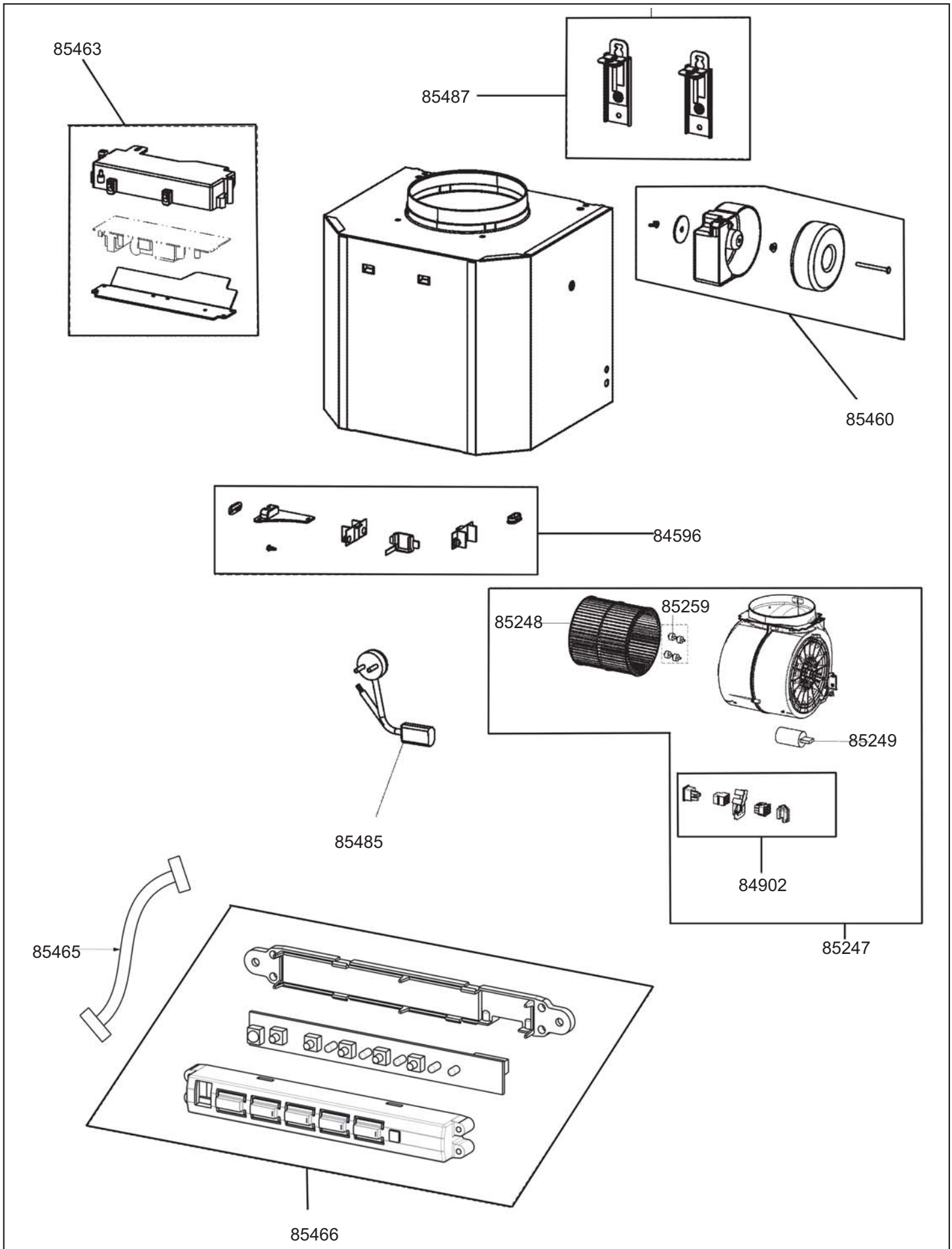

smeg S.p.A	mm FORM. A4	LA RIPRODUZIONE O LA CESSIONE DEL PRESENTE DISEGNO DEVONO ESSERE AUTORIZZATE DALLA "SMEG" SPA ANY REPRODUCTION OR TRANSFER OF THE PRESENT DRAWING MUST BE AUTHORIZED BY "SMEG" SPA	MODELLO - MODEL KV90X	CODICE - ART.NO. 880445 - B	VERSIONE - EDITING 01 del 15.01.2010