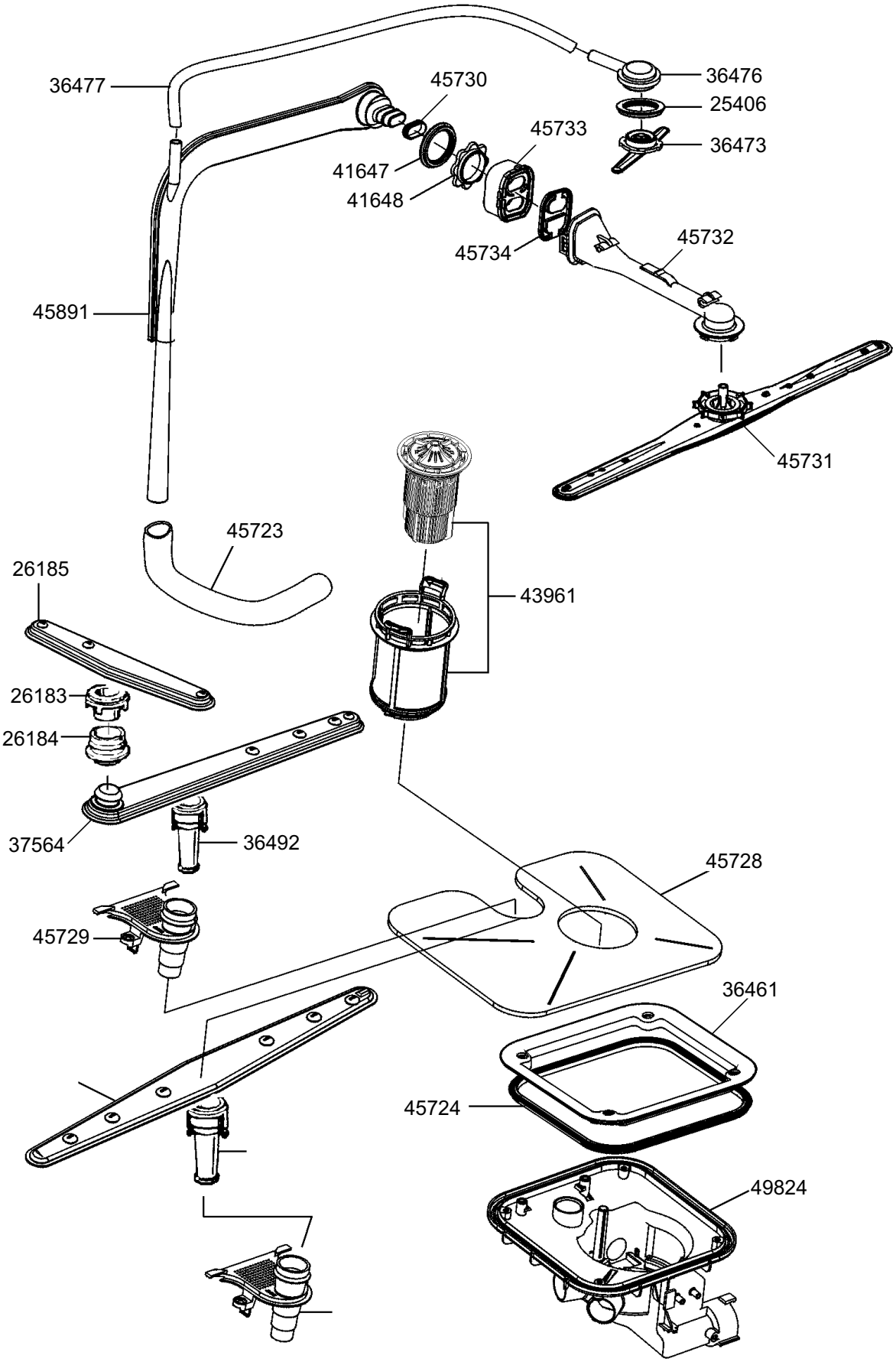
36477
45730
36476
25406
45733
36473
41647
41648
45734
45732
45891
45731
45723
26185
43961
26183
26184
37564
36492
45728
45729
36461
45724
49824

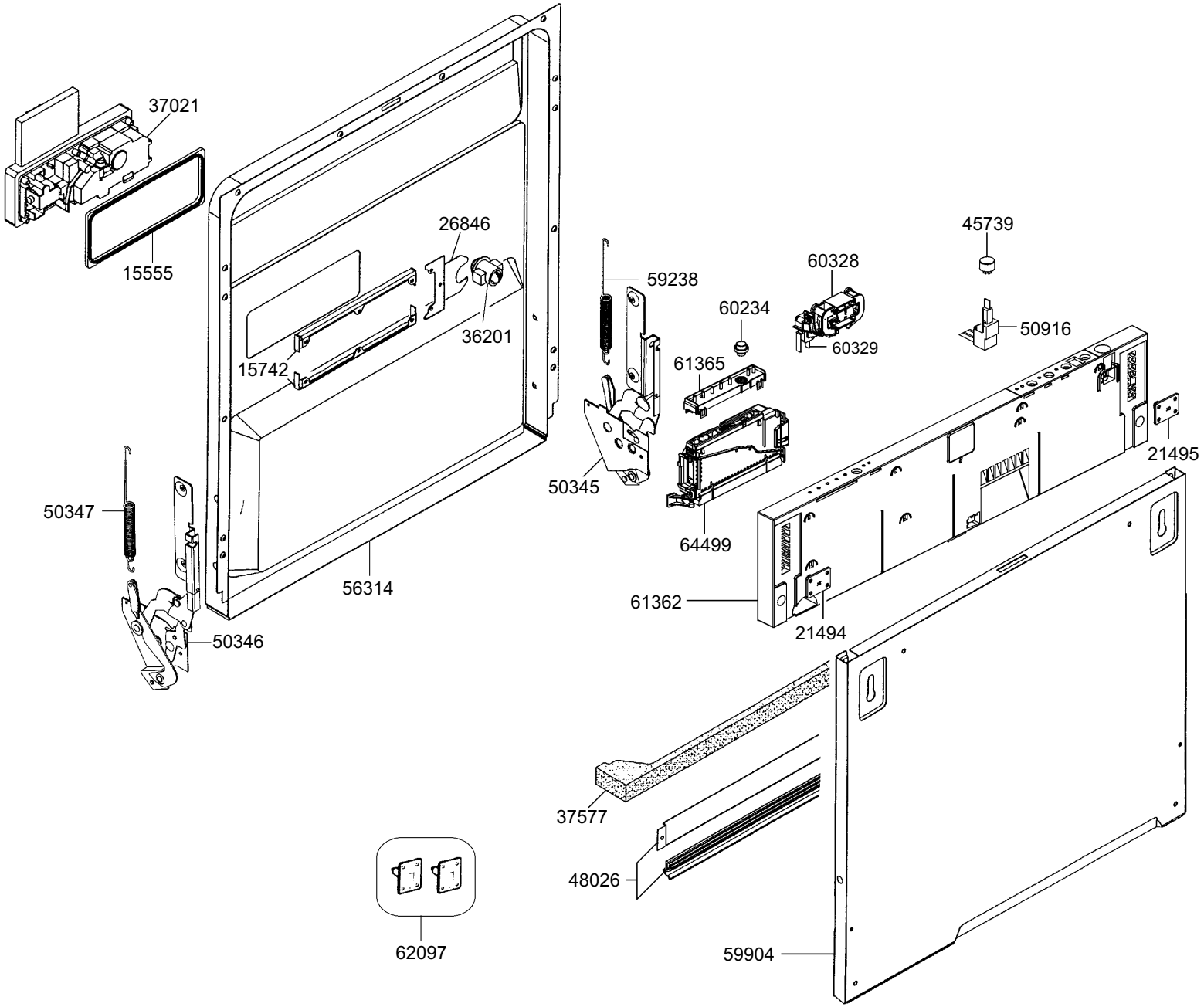

smeg S.p.A
Via Circonvallazione Nord, 36
42016 Guastalla (RE)

FORM. A4

LA RIPRODUZIONE O LA CESSIONE DEL PRESENTE DISEGNO DEVONO ESSERE AUTORIZZATE DALLA "SMEG" SPA
ANY REPRODUCTION OR TRANSFER OF THE PRESENT DRAWING MUST BE AUTHORIZED BY "SMEG" SPA

MODELLO - MODEL	CODICE - ART.NO.	VERSIONE - EDITING
STG1	138135 - B	01 del 20.04.2005

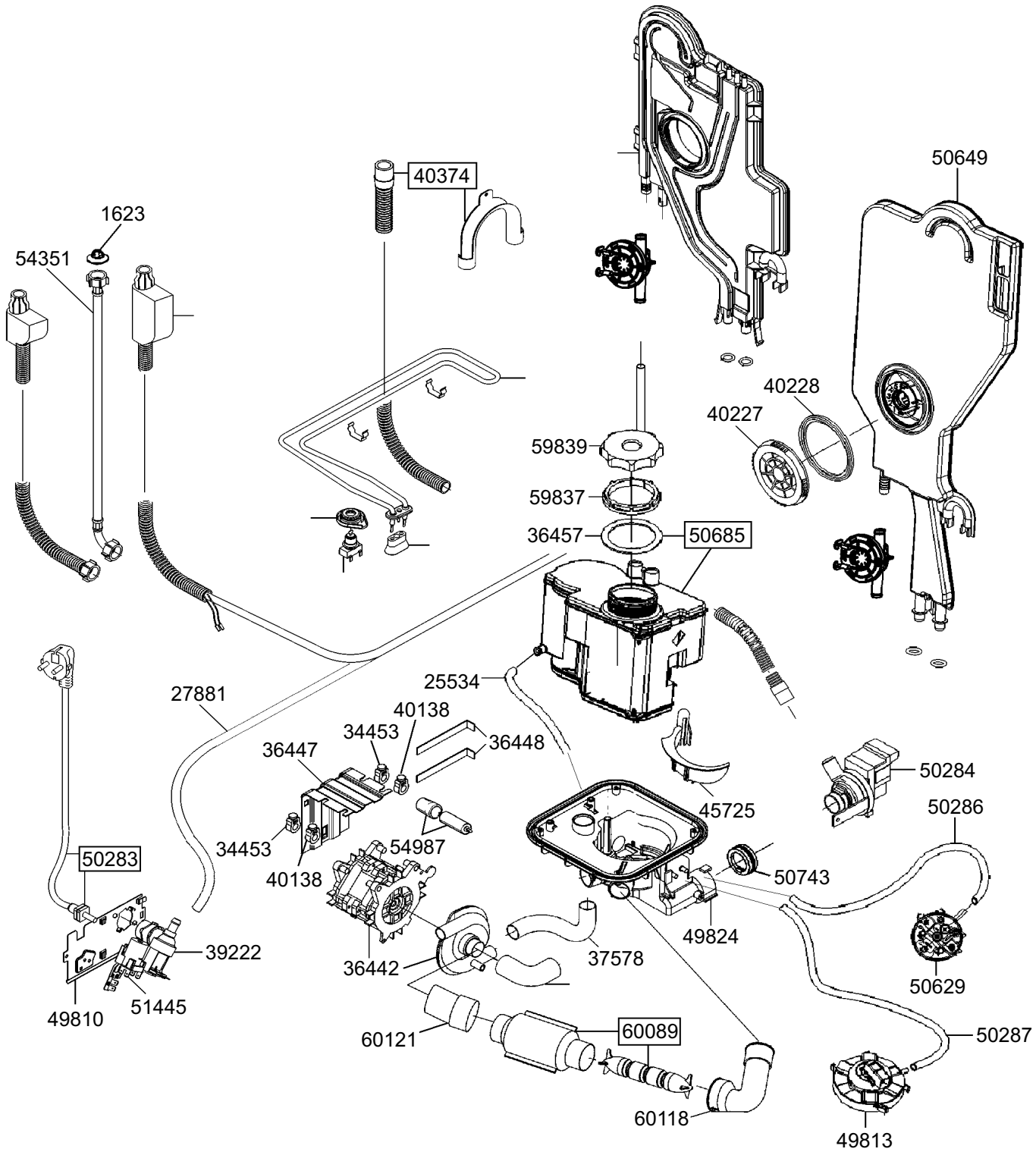
40374
1623
54351
50649
40228
40227
59839
59837
36457
50685
25534
27881
40138
34453
36448
36447
50284
45725
50286
34453
54987
50283
40138
50743
49824
39222
36442
37578
50629
49810
51445
60121
60089
50287
60118
49813

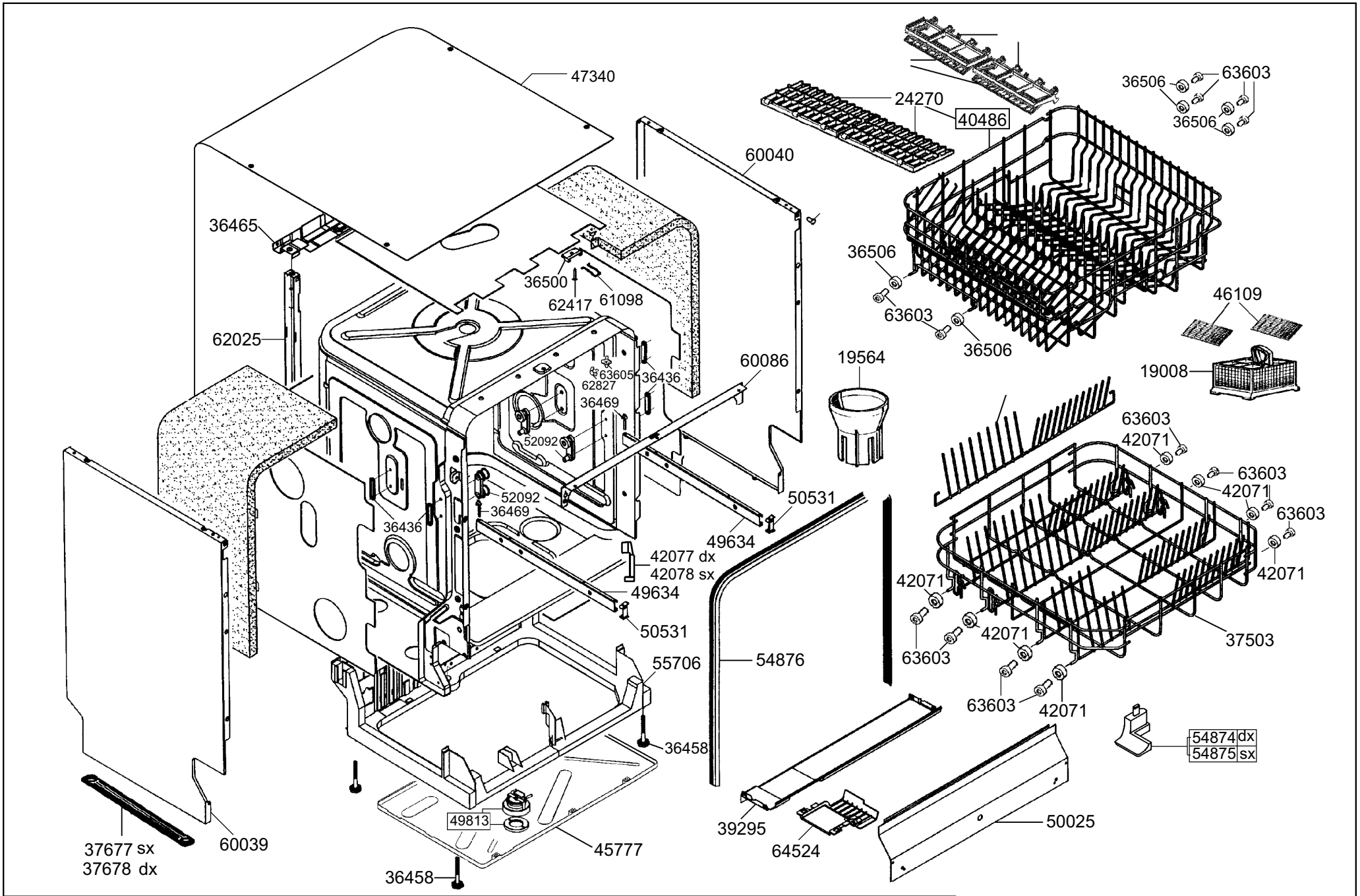

smeg S.p.A
Via Circonvallazione Nord, 36
42016 Guastalla (RE)

FORM. A4

LA RIPRODUZIONE O LA CESSIONE DEL PRESENTE DISEGNO DEVONO ESSERE AUTORIZZATE DALLA "SMEG" SPA
ANY REPRODUCTION OR TRANSFER OF THE PRESENT DRAWING MUST BE AUTHORIZED BY "SMEG" SPA

MODELLO - MODEL	CODICE - ART.NO.	VERSIONE - EDITING
STG1	138135 - D	01 del 20.04.2005