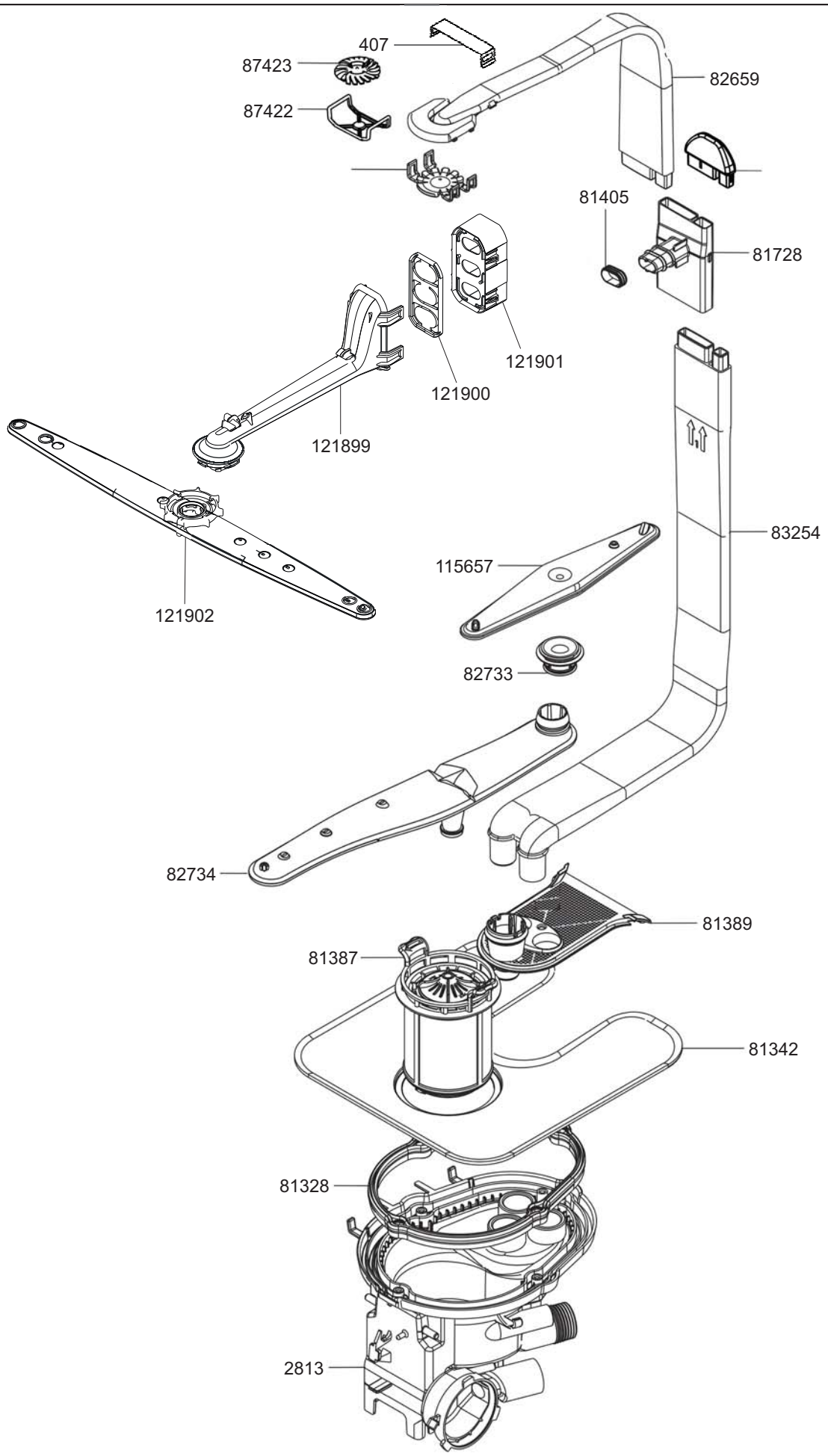

smeg S.p.A	mm FORM. A4	LA RIPRODUZIONE O LA CESSIONE DEL PRESENTE DISEGNO DEVONO ESSERE AUTORIZZATE DALLA "SMEG" SPA ANY REPRODUCTION OR TRANSFER OF THE PRESENT DRAWING MUST BE AUTHORIZED BY "SMEG" SPA	MODELLO - MODEL PL4326XDE	CODICE - ART.NO. 106018 - A	DATA -. DATE 01.08.2019

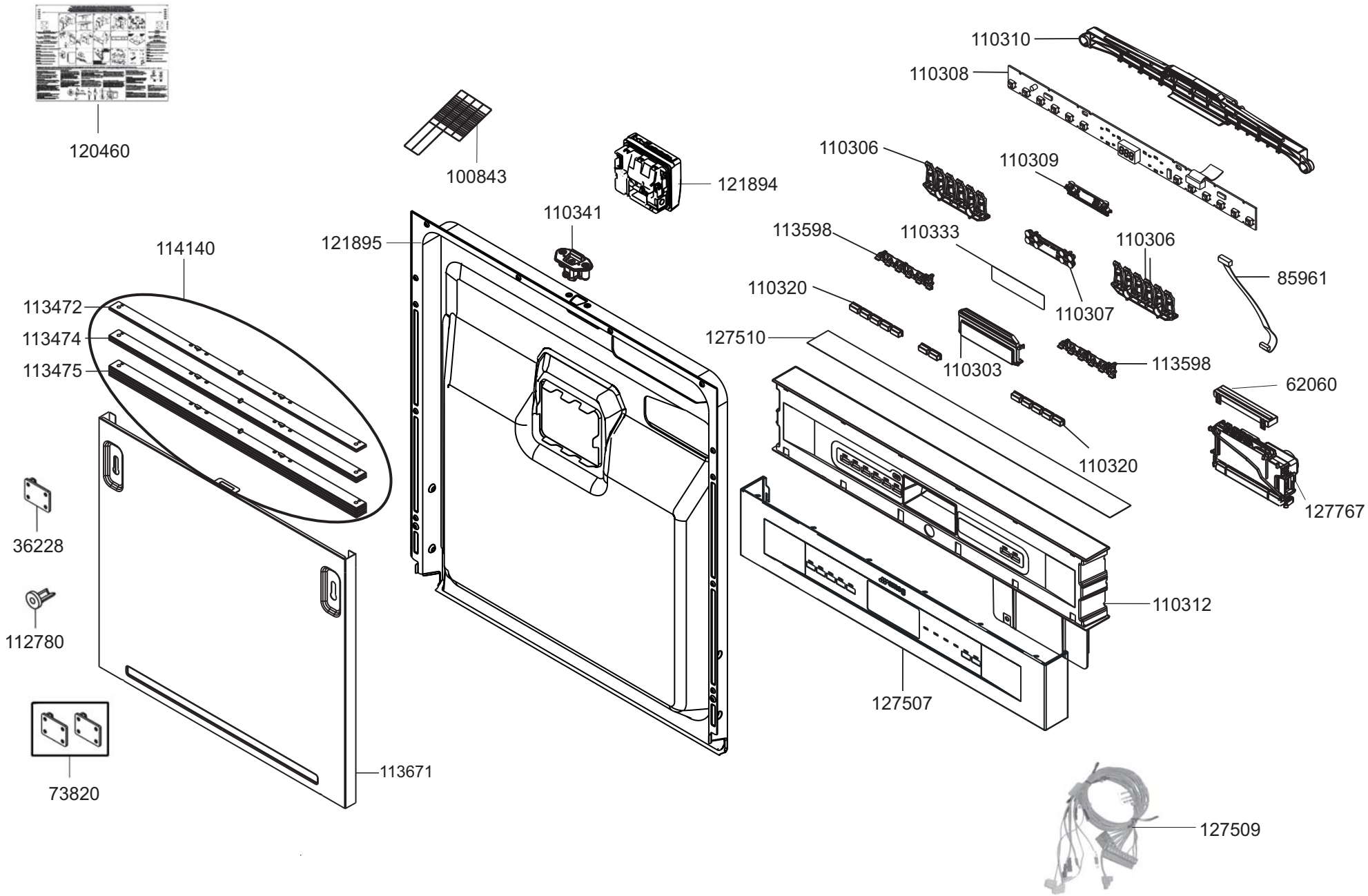

smeg S.p.A	mm FORM. A4	LA RIPRODUZIONE O LA CESSIONE DEL PRESENTE DISEGNO DEVONO ESSERE AUTORIZZATE DALLA "SMEG" SPA ANY REPRODUCTION OR TRANSFER OF THE PRESENT DRAWING MUST BE AUTHORIZED BY "SMEG" SPA	MODELLO - MODEL PL4326XDE	CODICE - ART.NO. 106018 - B	DATA - DATE 01.08.2019

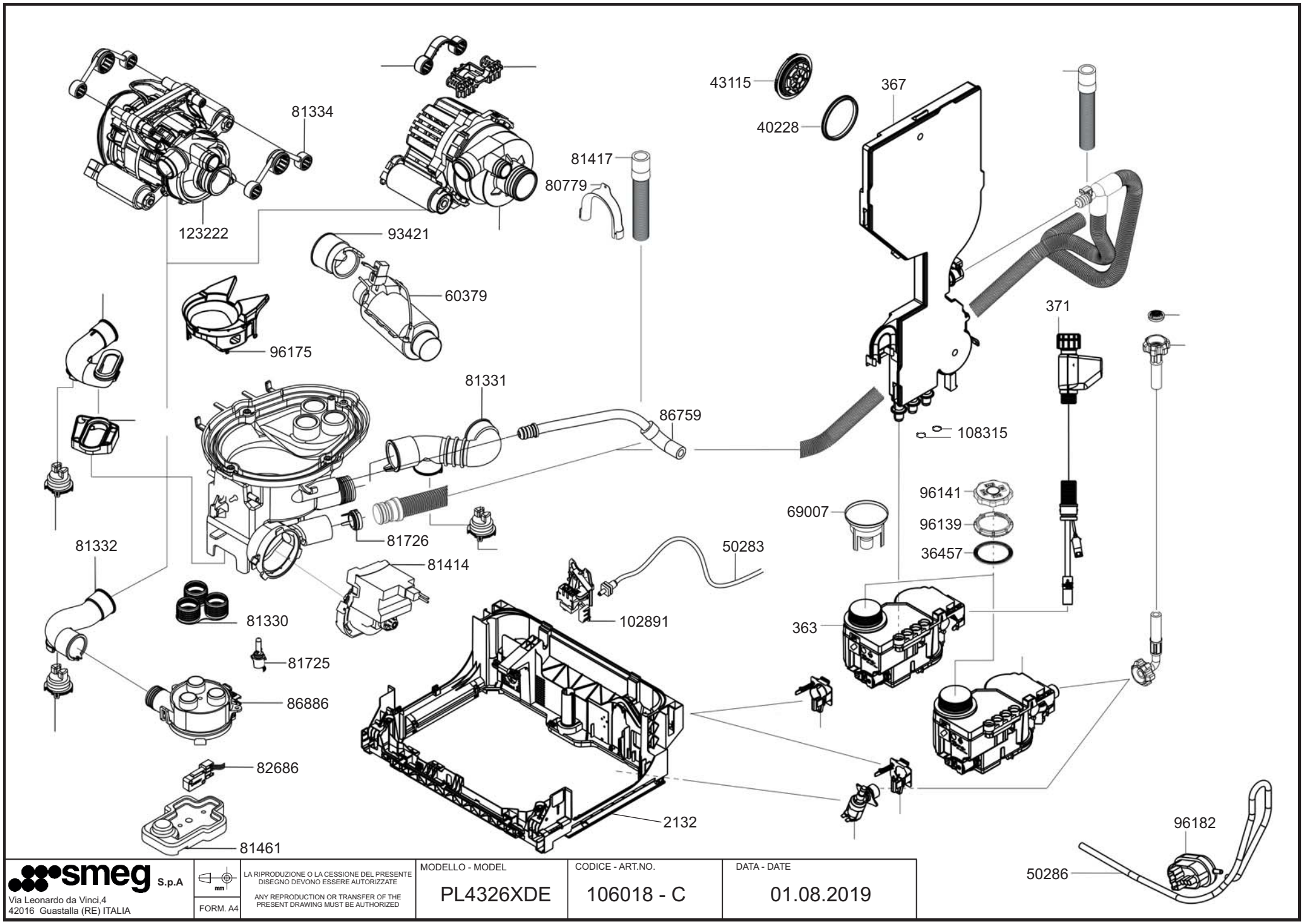

smeg S.p.A
Via Leonardo da Vinci,4
42016 Guastalla (RE) ITALIA

FORM. A4

LA RIPRODUZIONE O LA CESSIONE DEL PRESENTE DISEGNO DEVONO ESSERE AUTORIZZATE

ANY REPRODUCTION OR TRANSFER OF THE PRESENT DRAWING MUST BE AUTHORIZED

MODELLO - MODEL	CODICE - ART.NO.	DATA - DATE
PL4326XDE	106018 - C	01.08.2019

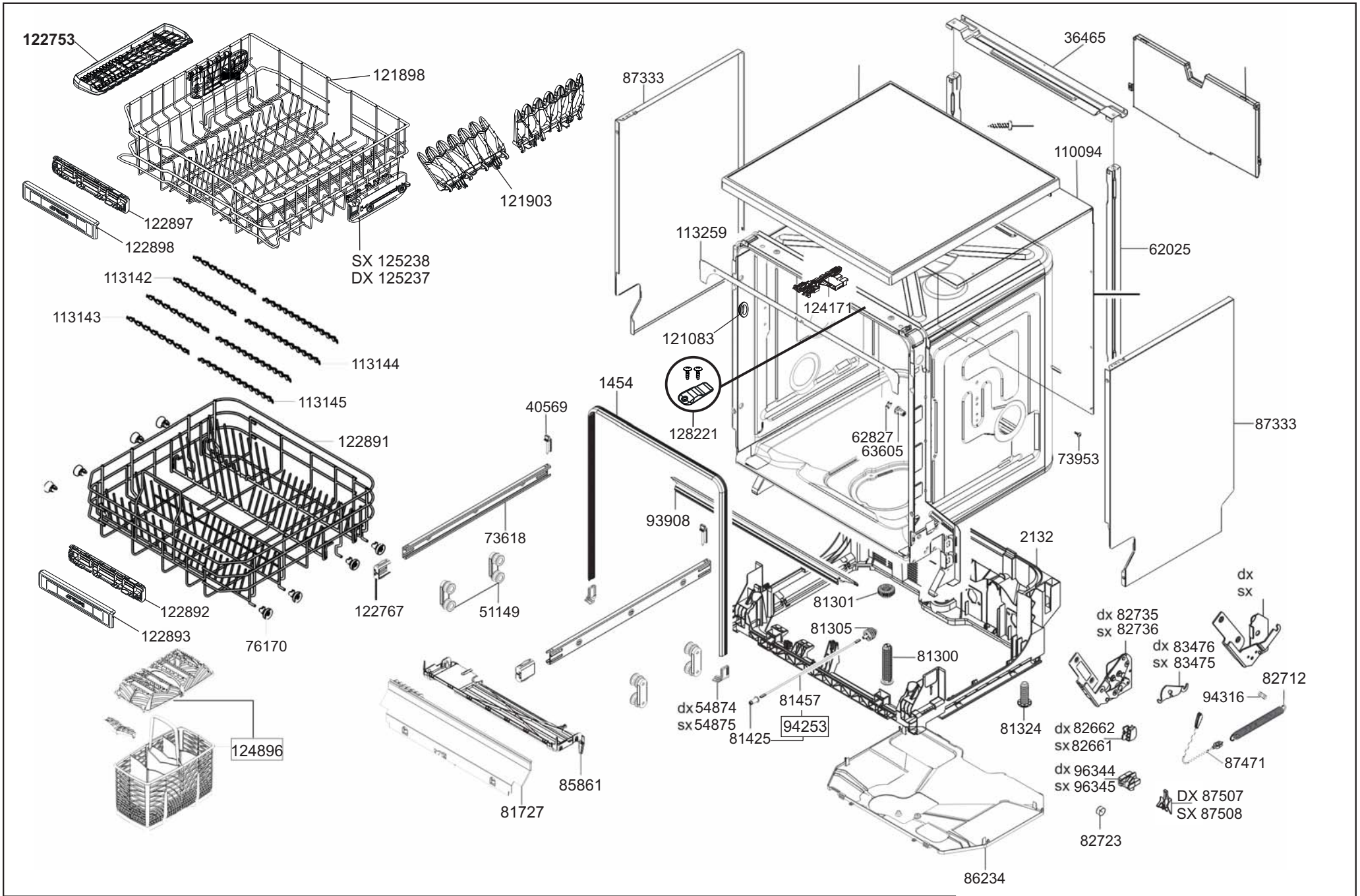

smeg S.p.A
Via Leonardo da Vinci,4
42016 Guastalla (RE) ITALIA

FORM. A4

LA RIPRODUZIONE O LA CESSIONE DEL PRESENTE DISEGNO DEVONO ESSERE AUTORIZZATE

ANY REPRODUCTION OR TRANSFER OF THE PRESENT DRAWING MUST BE AUTHORIZED

MODELLO - MODEL	CODICE - ART.NO.	DATA - DATE
PL4326XDE	106018 - D	01.08.2019

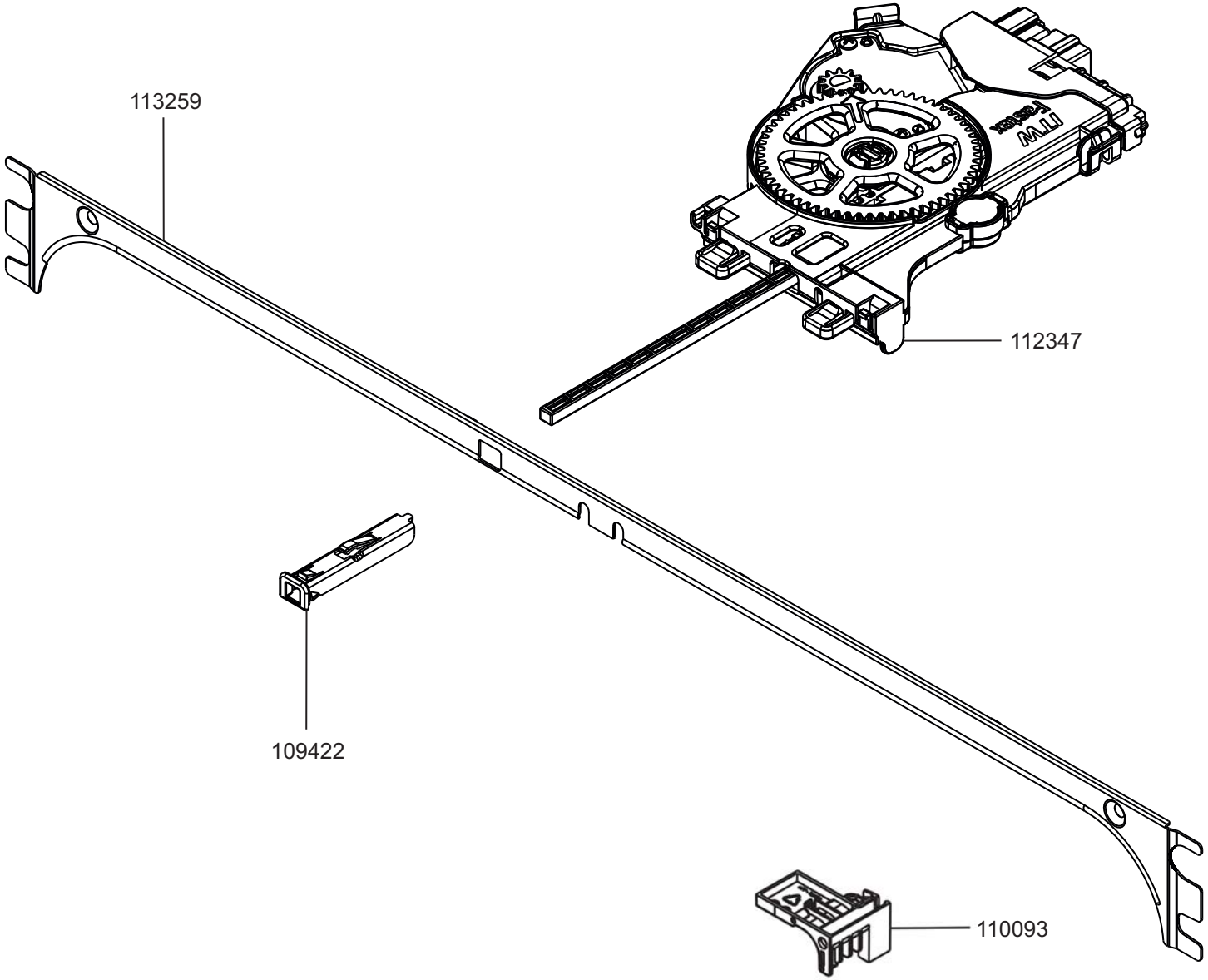

smeg S.p.A	mm FORM. A4	LA RIPRODUZIONE O LA CESSIONE DEL PRESENTE DISEGNO DEVONO ESSERE AUTORIZZATE DALLA "SMEG" SPA ANY REPRODUCTION OR TRANSFER OF THE PRESENT DRAWING MUST BE AUTHORIZED BY "SMEG" SPA	MODELLO - MODEL PL4326XDE	CODICE - ART.NO. 106018 - E	DATA - DATE 01.08.2019