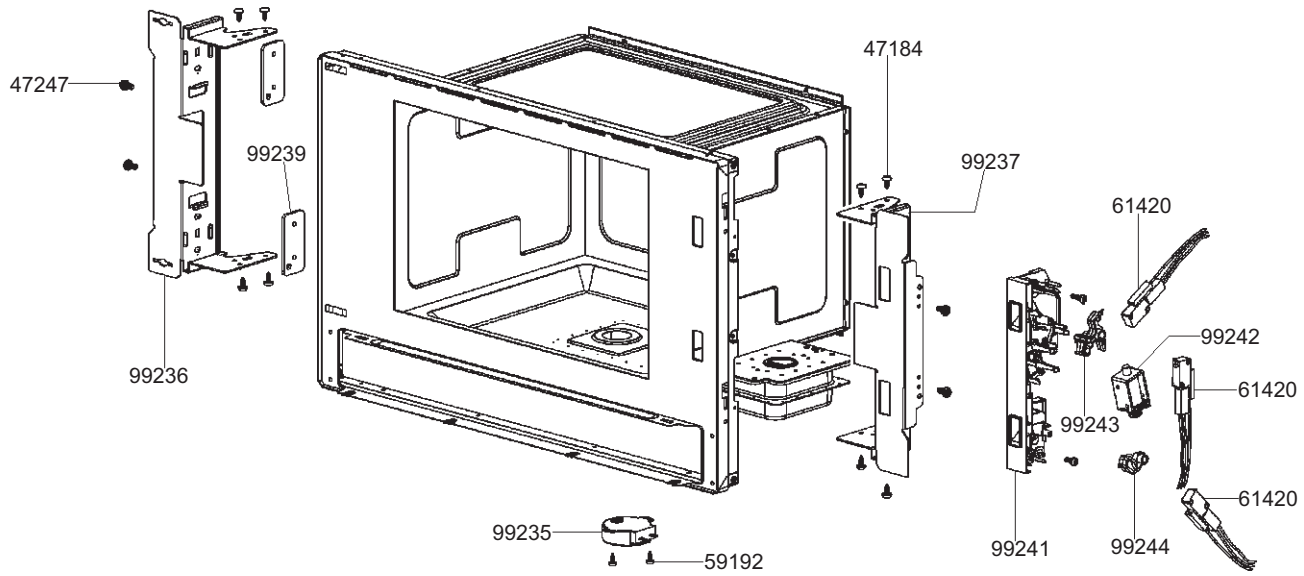
47247
99239
99236
47184
99237
61420
99242
61420
99243
61420
99235
59192
99241
99244

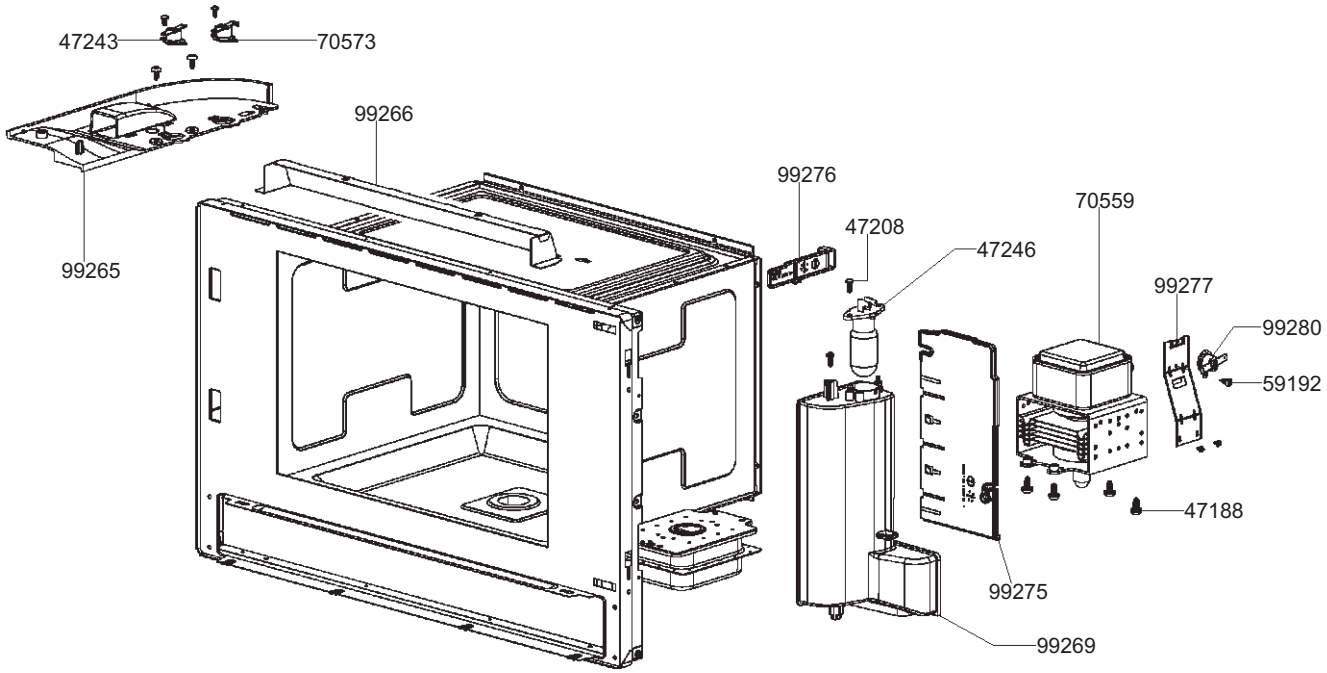
47243
70573
99266
99265
99276
47208
47246
70559
99277
99280
59192
47188
99275
99269

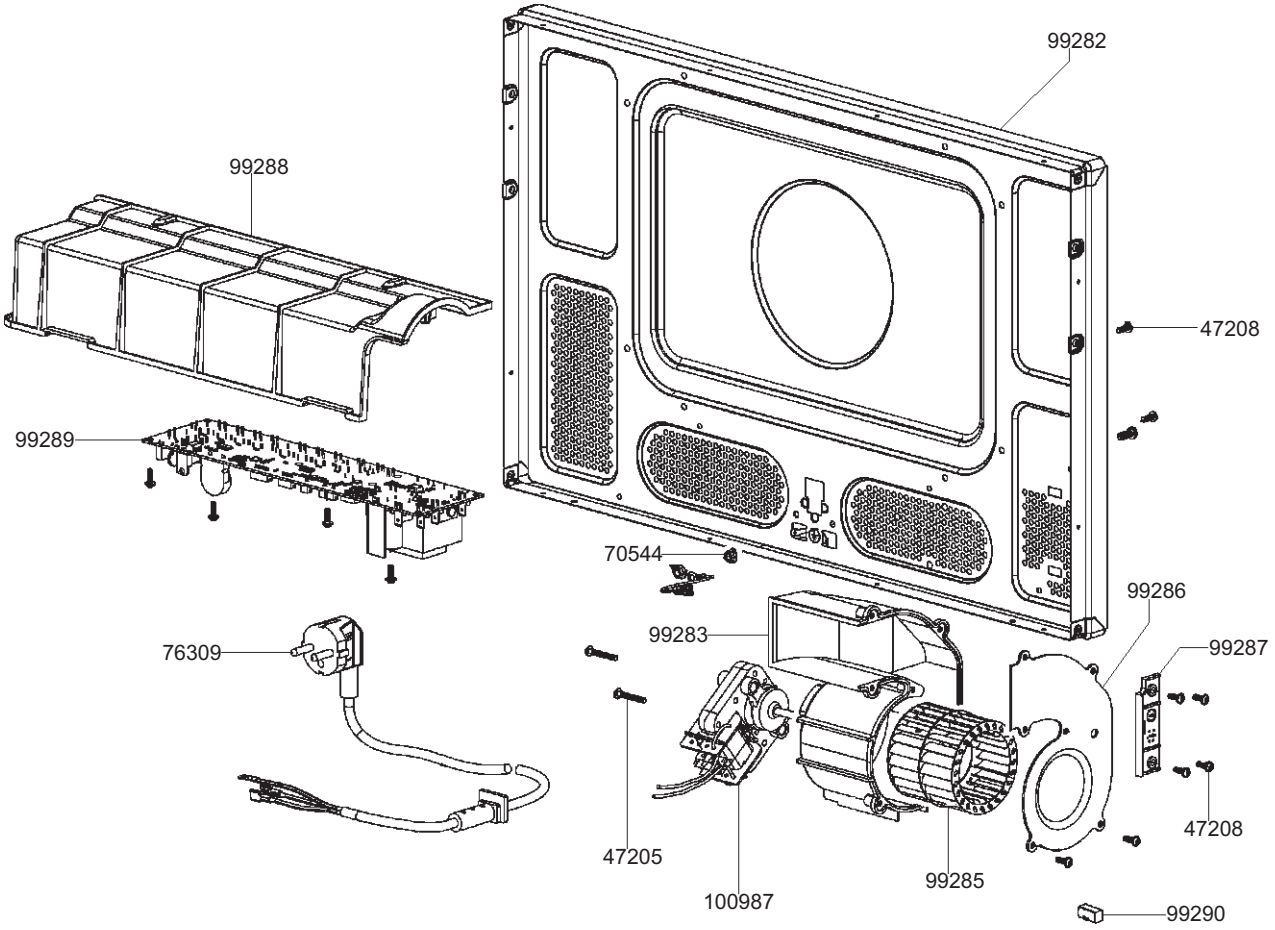


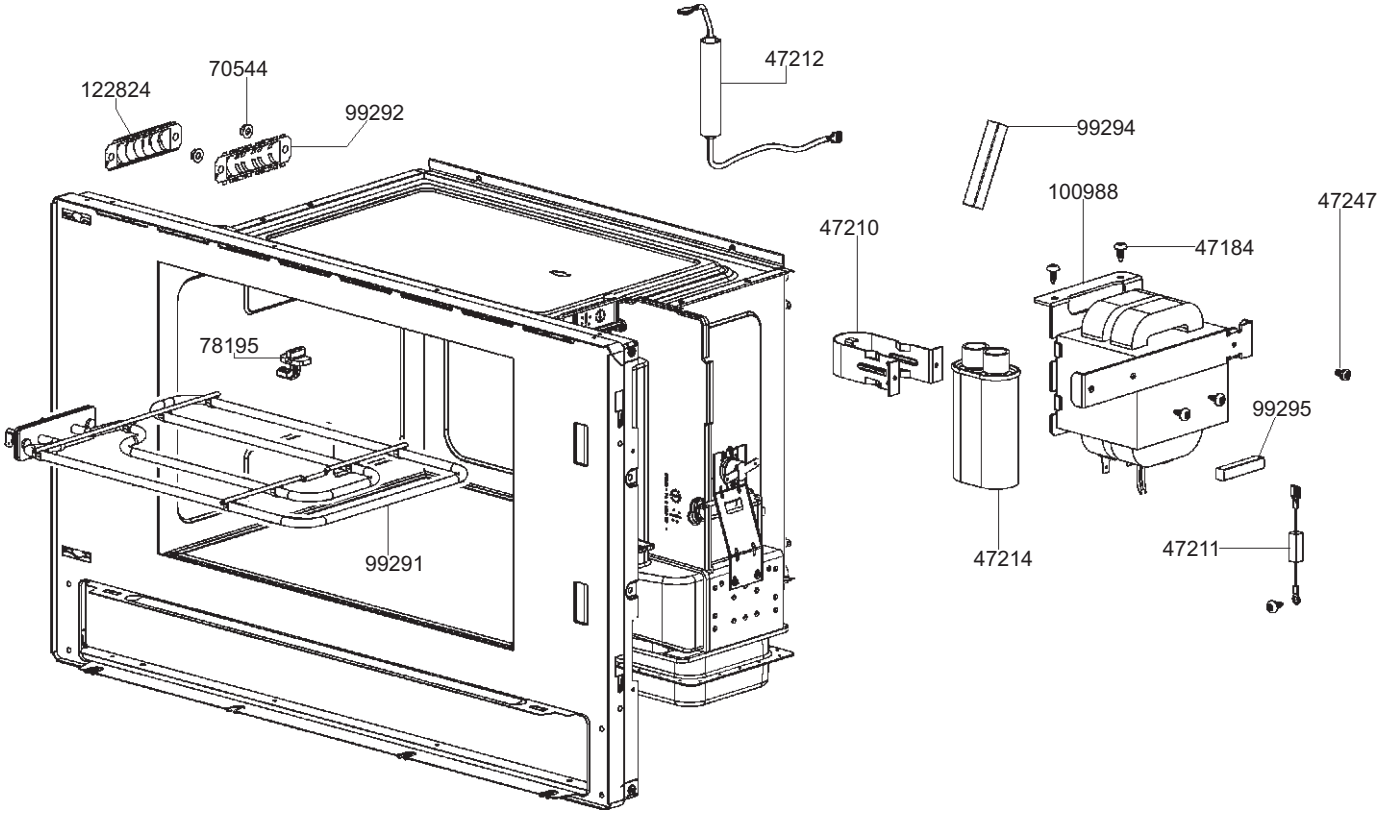


| | | | | | |
|---|---|---|---|---|---|
| smeg S.p.A | mm FORM. A4 | LA RIPRODUZIONE O LA CESSIONE DEL PRESENTE DISEGNO DEVONO ESSERE AUTORIZZATE DALLA "SMEG" SPA<br>ANY REPRODUCTION OR TRANSFER OF THE PRESENT DRAWING MUST BE AUTHORIZED BY "SMEG" SPA | MODELLO - MODEL<br>MP322XK | CODICE - ART.NO.<br>560194 - B | VERSIONE - EDITING<br>01 del 20.01.2014 |

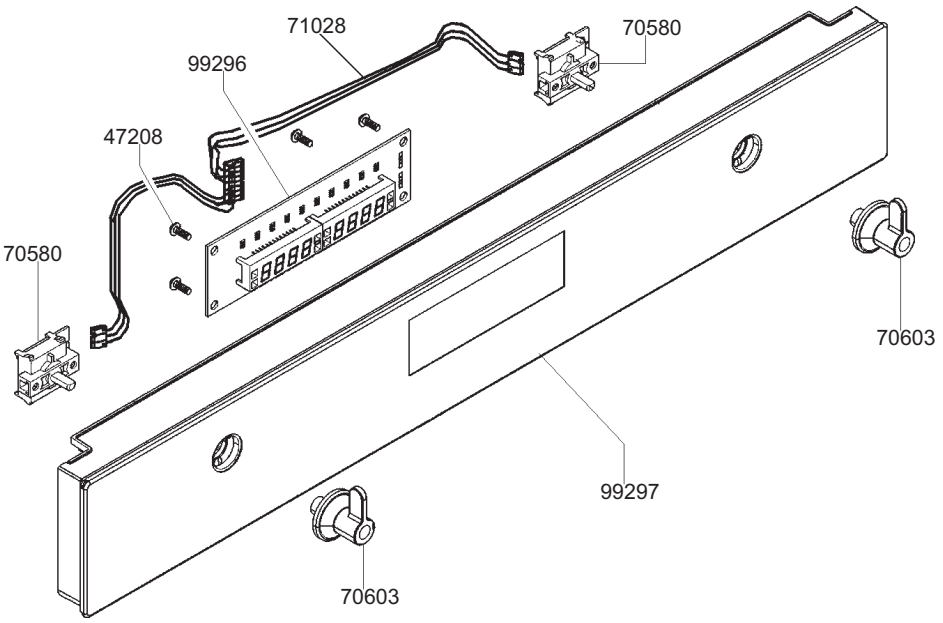


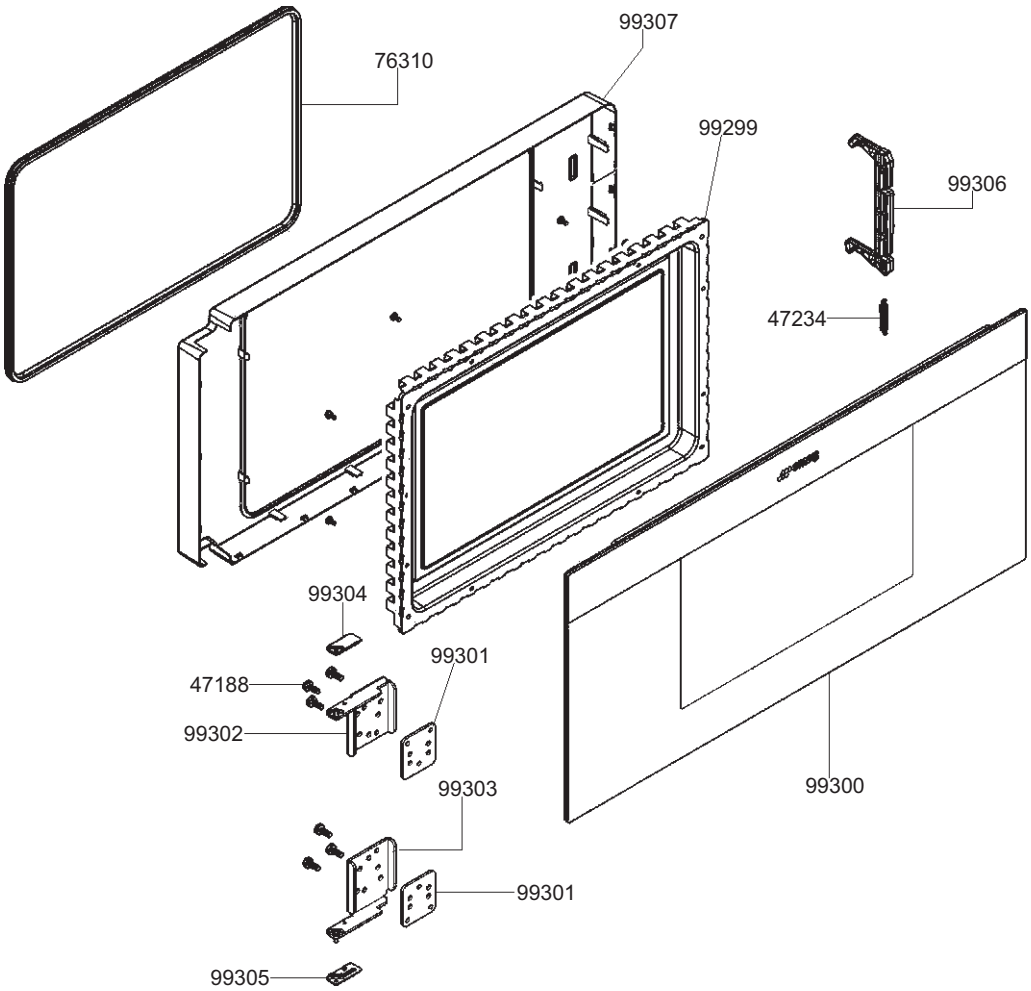


| | | | | | |
|---|---|---|---|---|---|
| smeg S.p.A | mm<br>FORM. A4 | LA RIPRODUZIONE O LA CESSIONE DEL PRESENTE DISEGNO DEVONO ESSERE AUTORIZZATE DALLA "SMEG" SPA<br>ANY REPRODUCTION OR TRANSFER OF THE PRESENT DRAWING MUST BE AUTHORIZED BY "SMEG" SPA | MODELLO - MODEL<br>MP322XK | CODICE - ART.NO.<br>560194 - C | VERSIONE - EDITING<br>01 del 20.01.2014 |

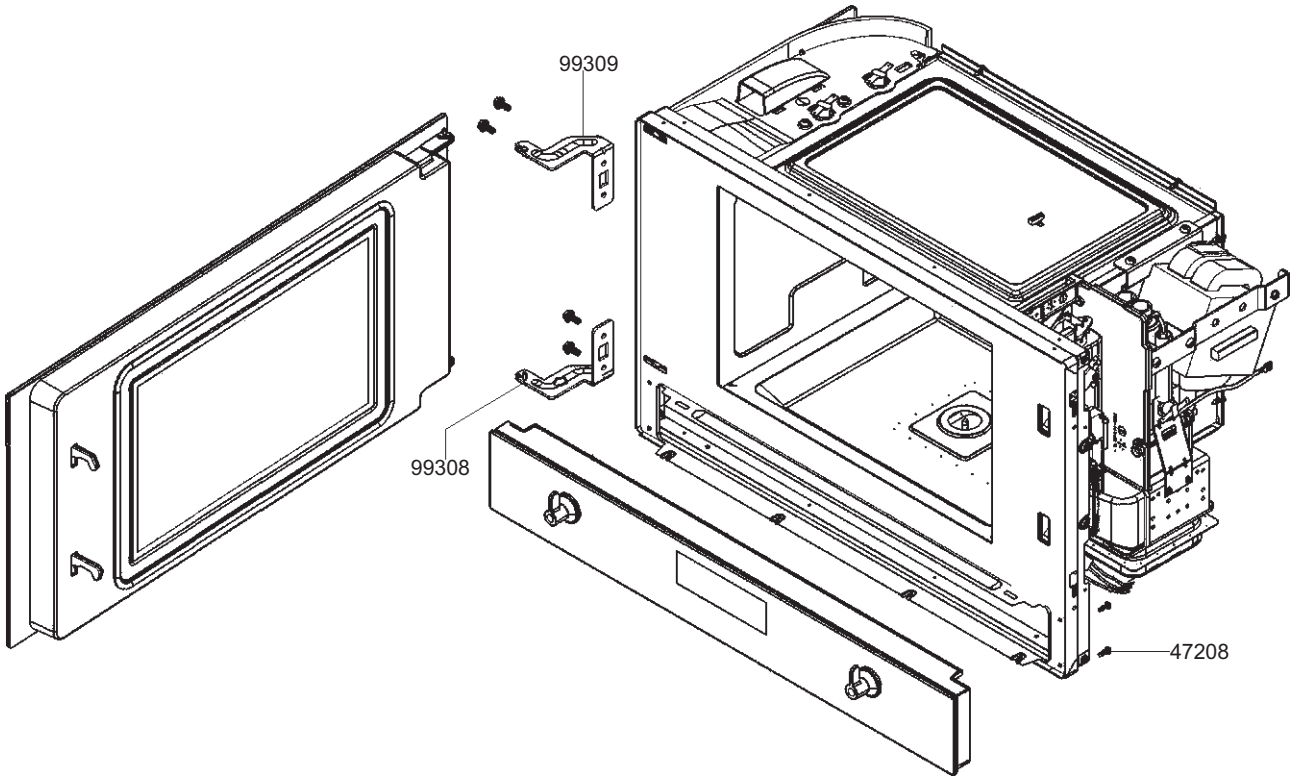


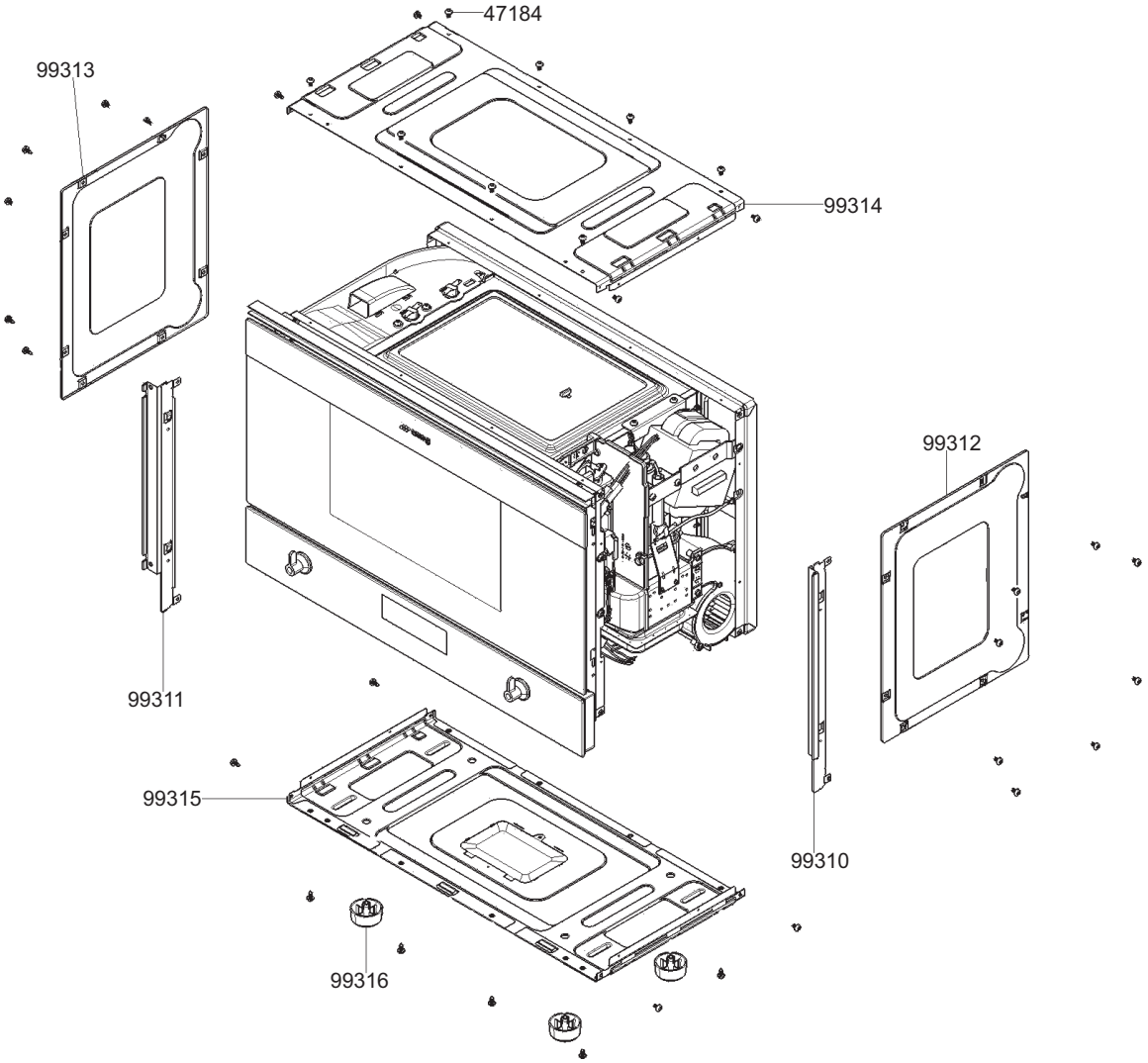


| smeg S.p.A | mm FORM. A4 | LA RIPRODUZIONE O LA CESSIONE DEL PRESENTE DISEGNO DEVONO ESSERE AUTORIZZATE DALLA "SMEG" SPA<br>ANY REPRODUCTION OR TRANSFER OF THE PRESENT DRAWING MUST BE AUTHORIZED BY "SMEG" SPA | MODELLO - MODEL<br>MP322XK | CODICE - ART.NO.<br>560194 - D | VERSIONE - EDITING<br>01 del 20.01.2014 |
|---|---|---|---|---|---|

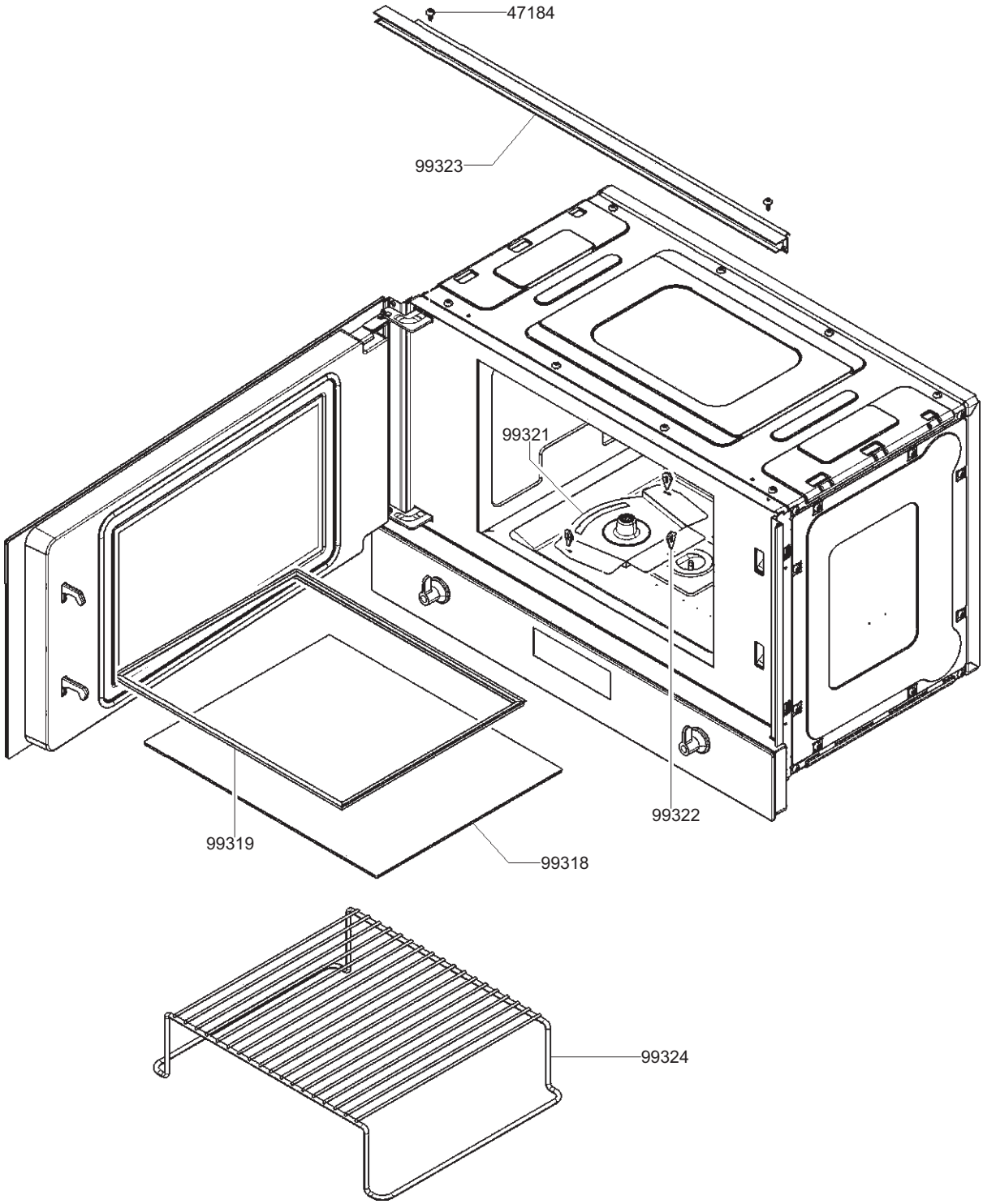


| | | | | | |
|---|---|---|---|---|---|
| smeg S.p.A | mm<br>FORM. A4 | LA RIPRODUZIONE O LA CESSIONE DEL PRESENTE DISEGNO DEVONO ESSERE AUTORIZZATE DALLA "SMEG" SPA<br>ANY REPRODUCTION OR TRANSFER OF THE PRESENT DRAWING MUST BE AUTHORIZED BY "SMEG" SPA | MODELLO - MODEL<br>MP322XK | CODICE - ART.NO.<br>560194 - E | VERSIONE - EDITING<br>01 del 20.01.2014 |