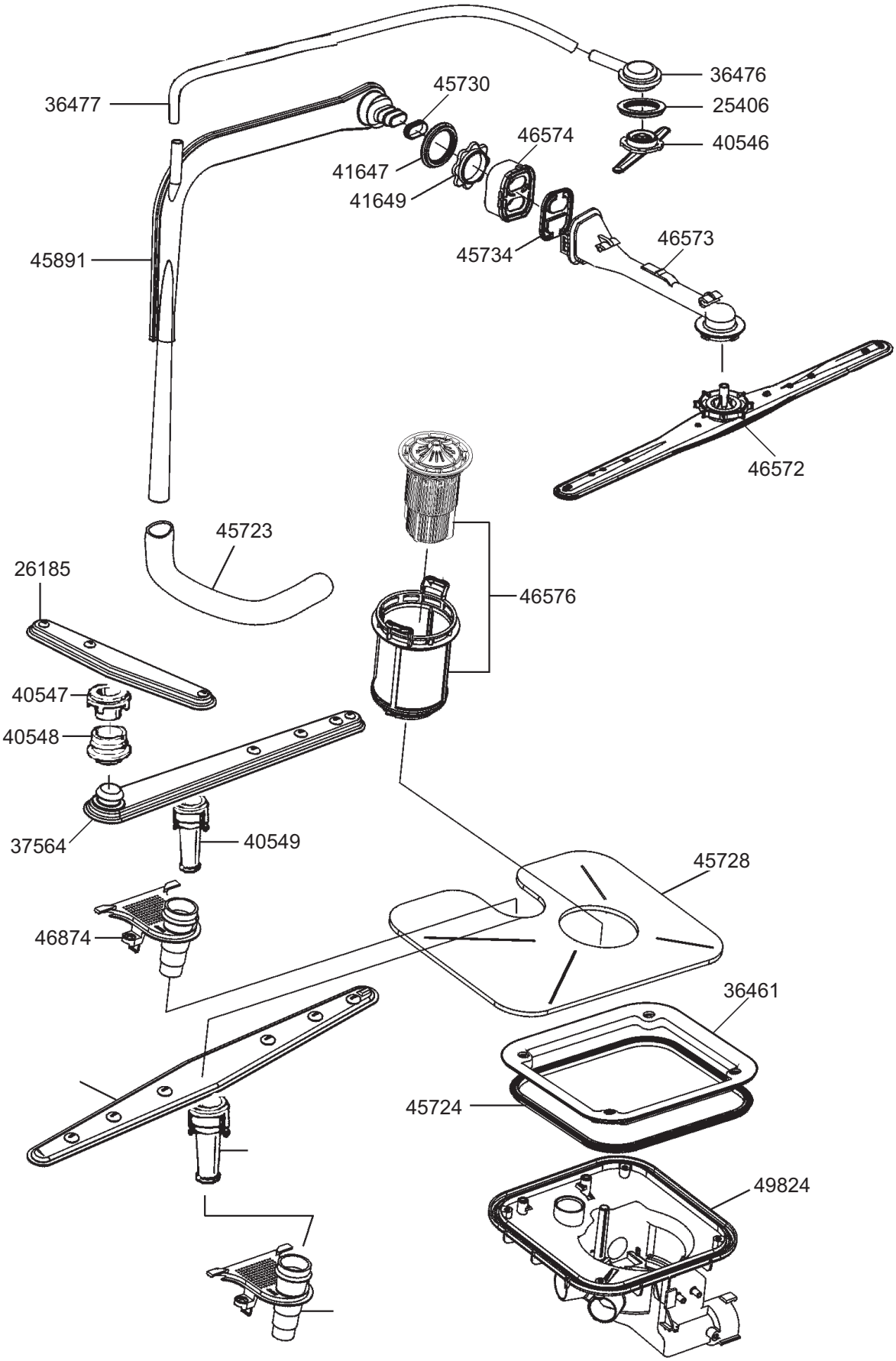
36476
25406
40546
36477
45730
46574
41647
41649
45891
45734
46573
46572
45723
26185
46576
40547
40548
37564
40549
45728
46874
36461
45724
49824

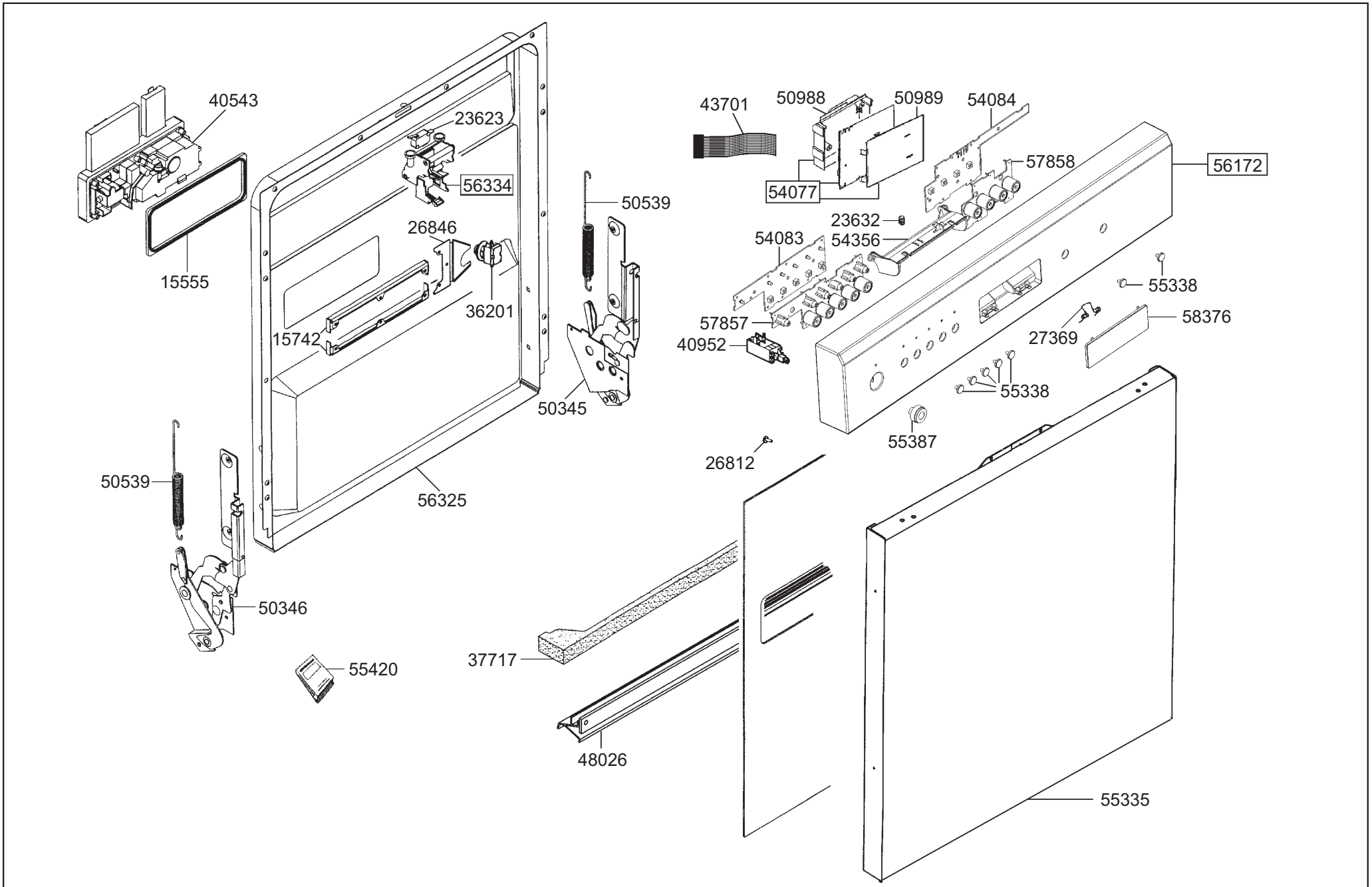

smeg S.p.A
Via Circonvallazione Nord, 36
42016 Guastalla (RE)

FORM. A4

LA RIPRODUZIONE O LA CESSIONE DEL PRESENTE DISEGNO DEVONO ESSERE AUTORIZZATE DALLA "SMEG" SPA
ANY REPRODUCTION OR TRANSFER OF THE PRESENT DRAWING MUST BE AUTHORIZED BY "SMEG" SPA

MODELLO - MODEL	CODICE - ART.NO.	VERSIONE - EDITING
LSA651BD	148105 - B	01 del 04.07.2003

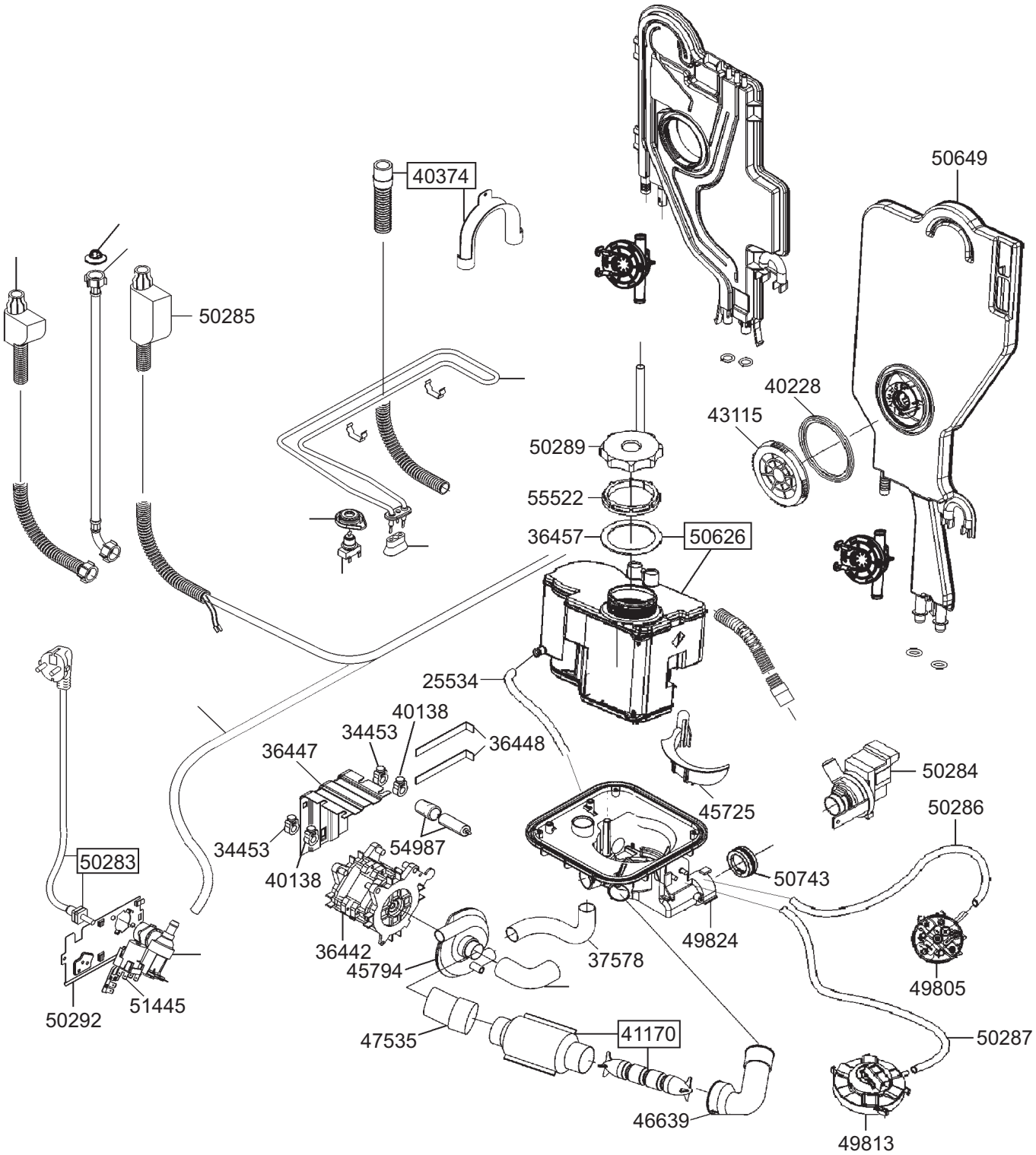
40374
50649
50285
40228
43115
50289
55522
36457
50626
25534
40138
34453
36448
36447
50284
45725
50286
34453
54987
50743
50283
40138
36442
49824
45794
37578
49805
50292
51445
47535
41170
50287
46639
49813

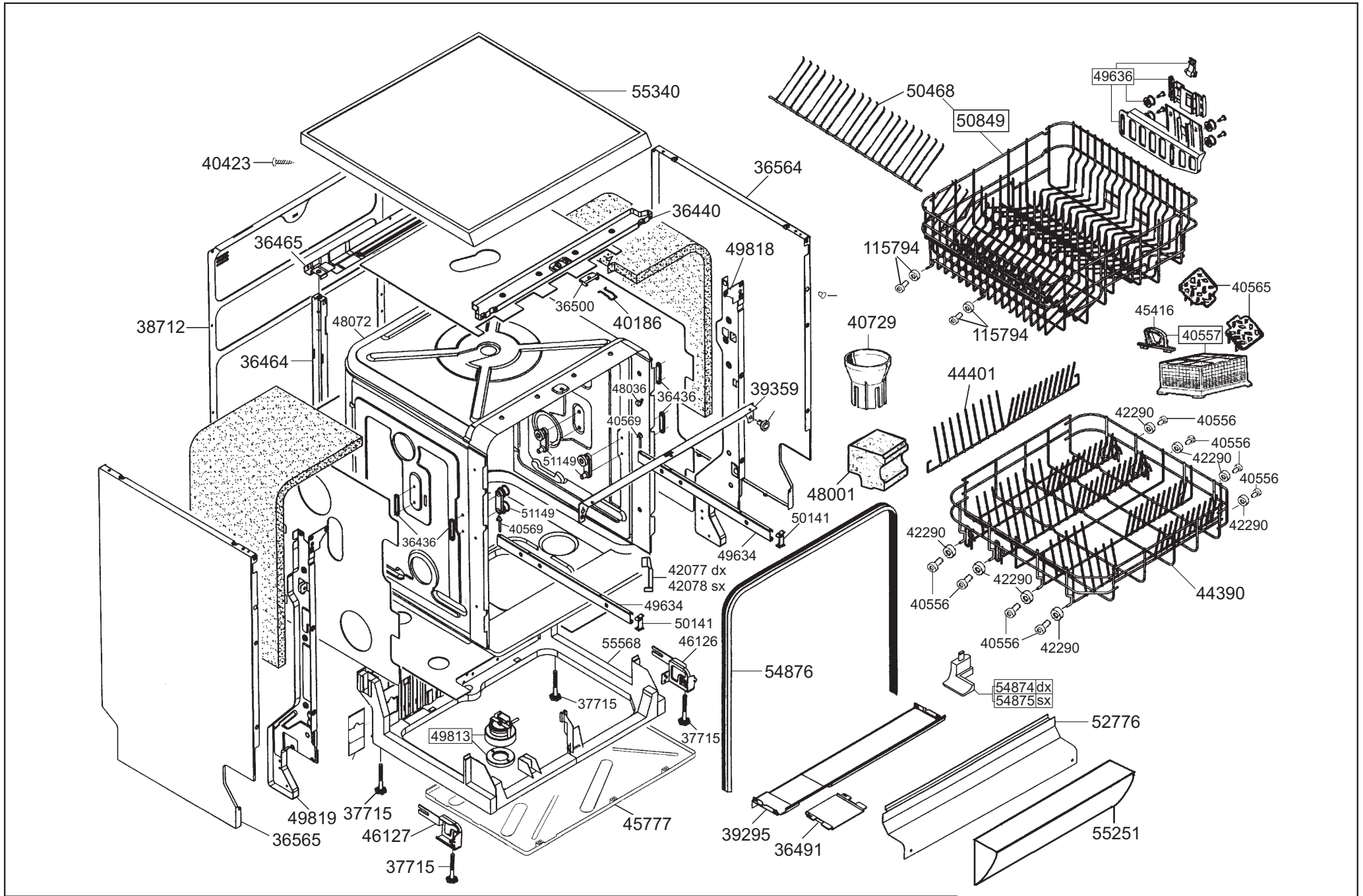

smeg S.p.A
Via Circonvallazione Nord, 36
42016 Guastalla (RE)

FORM. A4

LA RIPRODUZIONE O LA CESSIONE DEL PRESENTE DISEGNO DEVONO ESSERE AUTORIZZATE DALLA "SMEG" SPA
ANY REPRODUCTION OR TRANSFER OF THE PRESENT DRAWING MUST BE AUTHORIZED BY "SMEG" SPA

MODELLO - MODEL	CODICE - ART.NO.	VERSIONE - EDITING
LSA651BD	148105 - D	01 del 04.07.2003