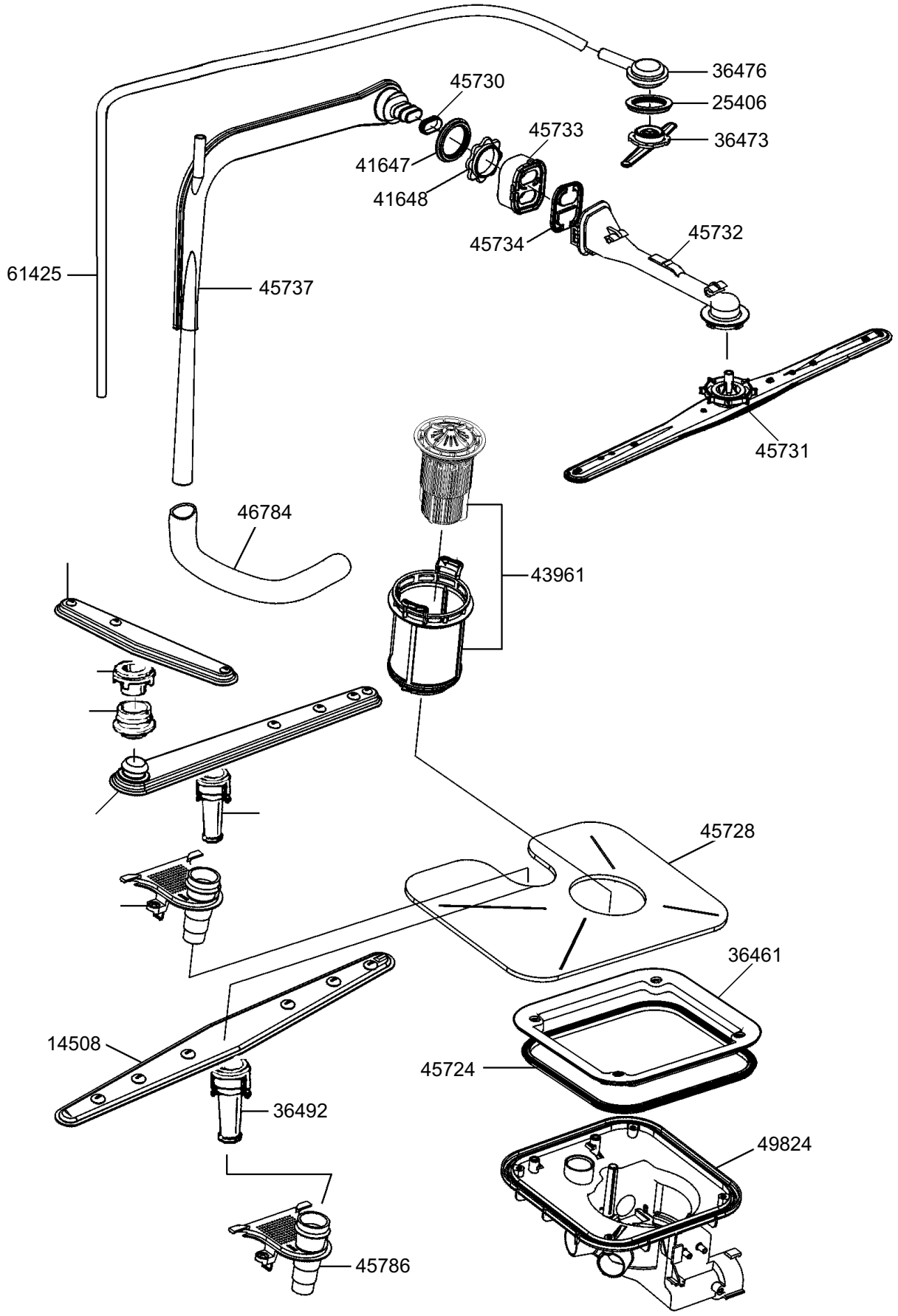
36476
25406
36473
45730
45733
41647
41648
45734
45732
61425
45737
45731
46784
43961
45728
36461
14508
45724
36492
49824
45786

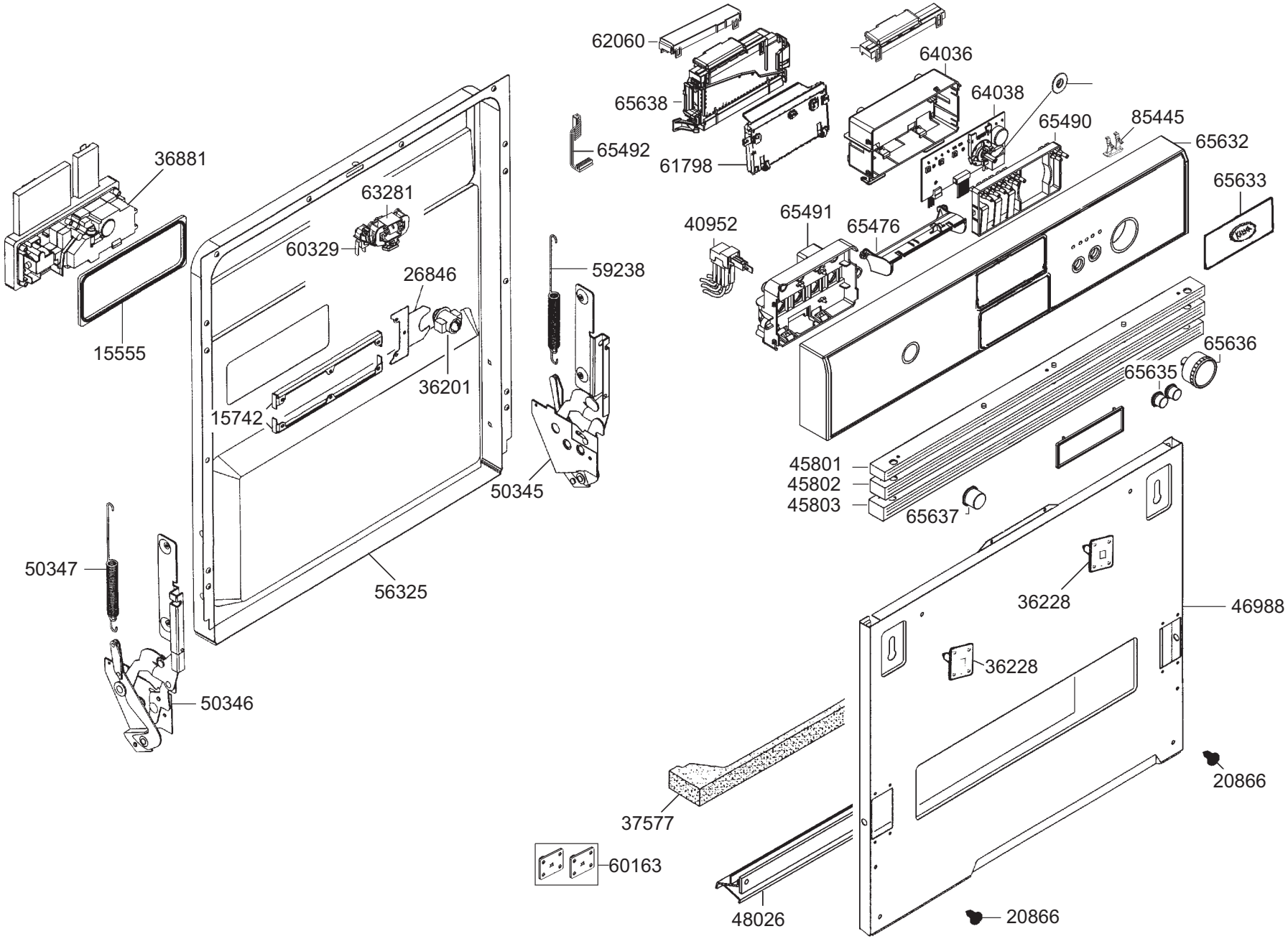

smeg S.p.A
Via Circonvallazione Nord, 36
42016 Guastalla (RE)

mm
FORM. A4

LA RIPRODUZIONE O LA CESSIONE DEL PRESENTE DISEGNO DEVONO ESSERE AUTORIZZATE DALLA "SMEG" SPA
ANY REPRODUCTION OR TRANSFER OF THE PRESENT DRAWING MUST BE AUTHORIZED BY "SMEG" SPA

MODELLO - MODEL	CODICE - ART.NO.	VERSIONE - EDITING
KM60SI	108239 - B	01 del 21.07.2005

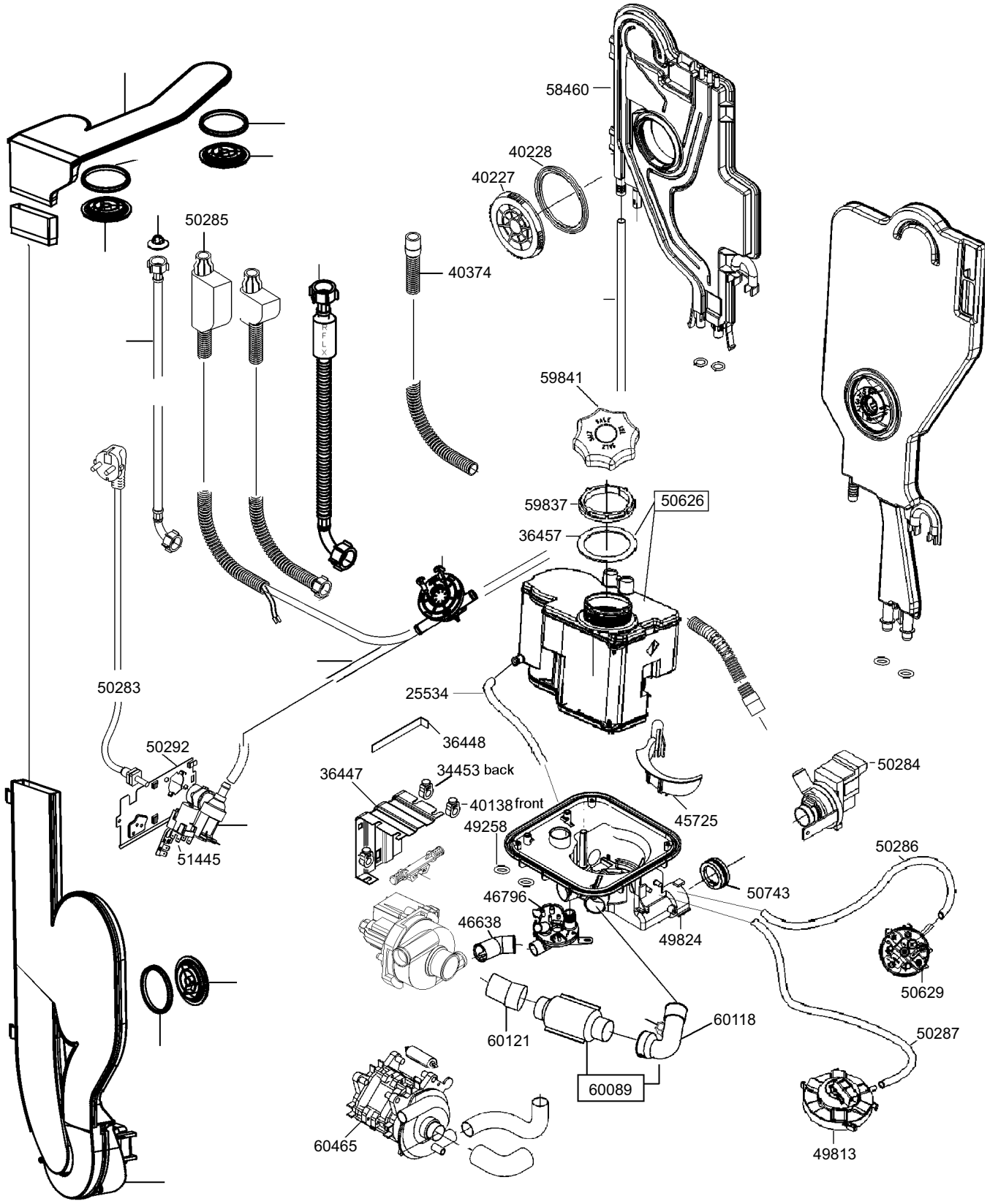
58460
40228
40227
50285
40374
59841
59837
50626
36457
50283
25534
36448
50292
36447
34453 back
40138 front
49258
45725
50284
51445
50286
50743
46796
46638
49824
50629
60121
60118
50287
60089
60465
49813

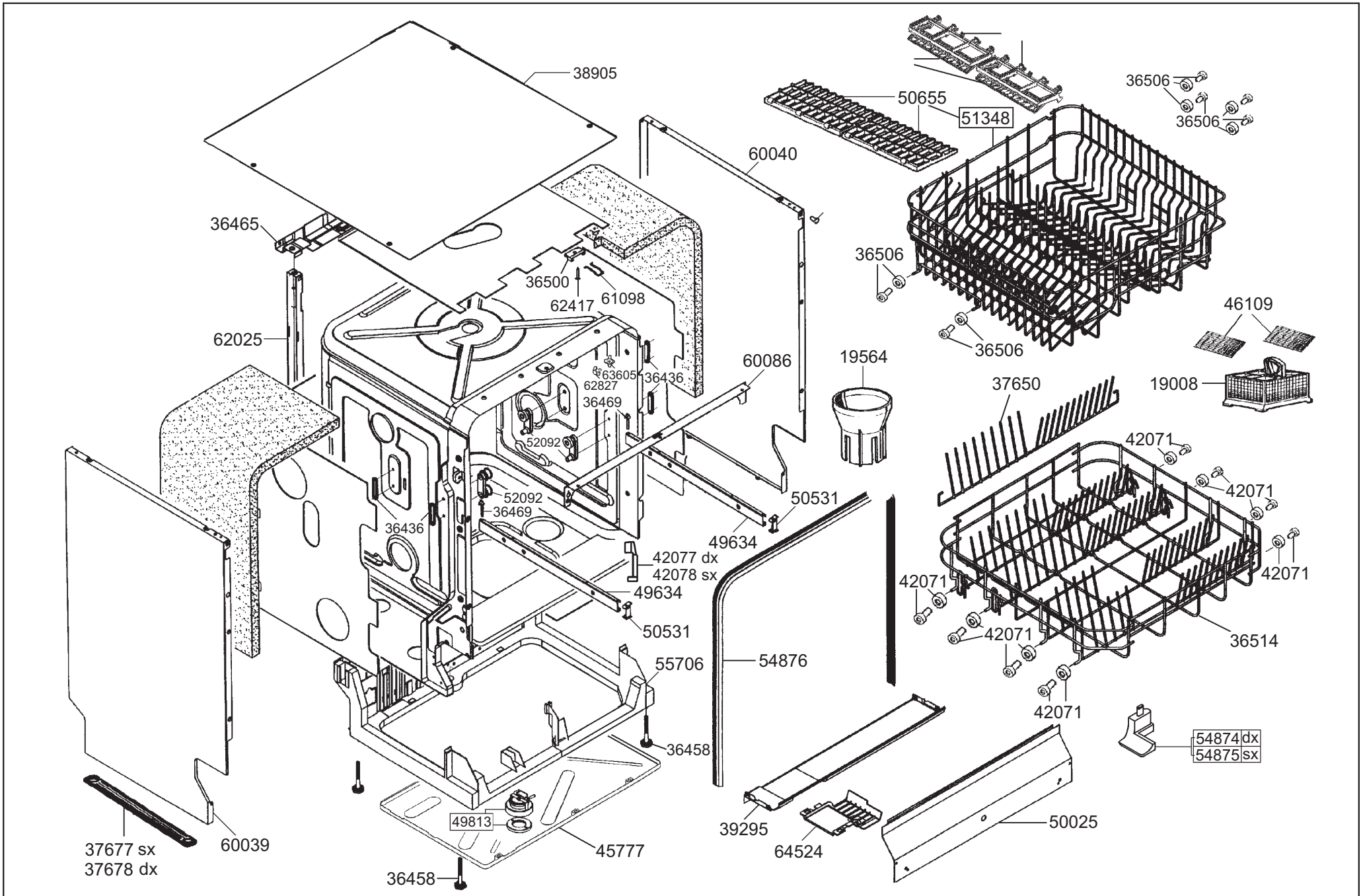

smeg S.p.A
Via Circonvallazione Nord, 36
42016 Guastalla (RE)

FORM. A4

LA RIPRODUZIONE O LA CESSIONE DEL PRESENTE DISEGNO DEVONO ESSERE AUTORIZZATE DALLA "SMEG" SPA
ANY REPRODUCTION OR TRANSFER OF THE PRESENT DRAWING MUST BE AUTHORIZED BY "SMEG" SPA

MODELLO - MODEL	CODICE - ART.NO.	VERSIONE - EDITING
KM60SI	108239 - D	01 del 21.07.2005