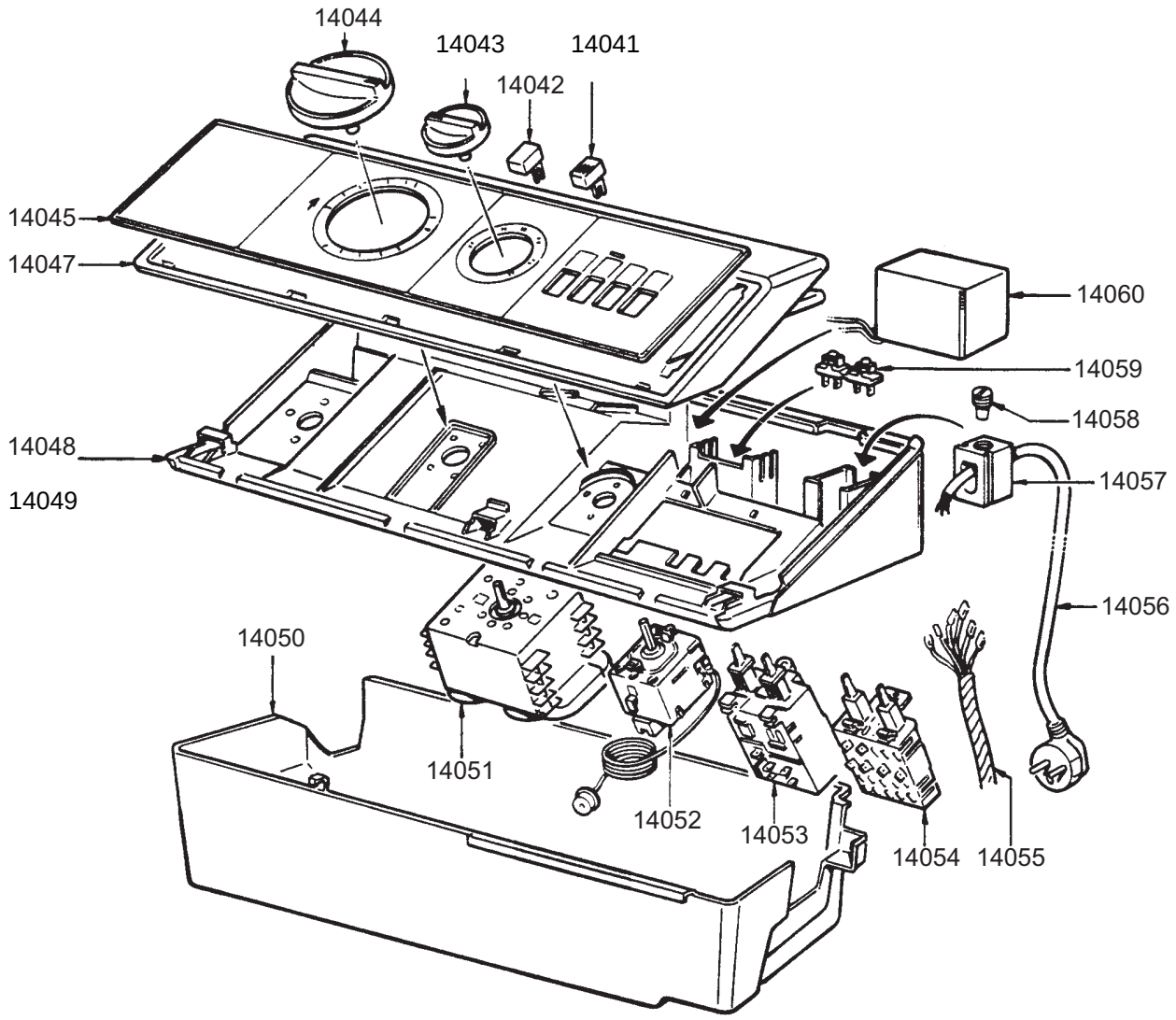
14044
14043
14041
14042
14045
14047
14060
14059
14058
14048
14049
14057
14056
14050
14051
14052
14053
14054
14055

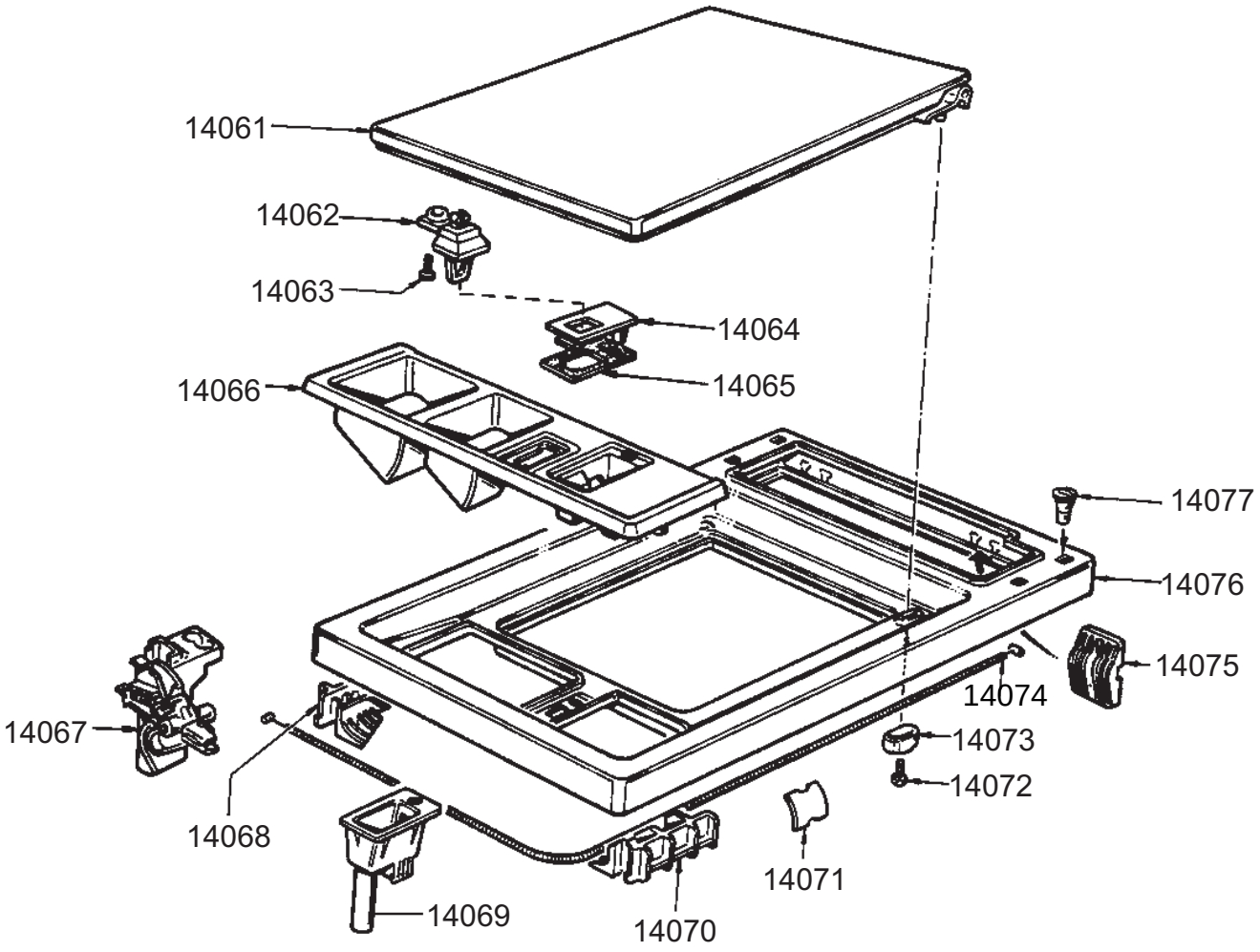

LA RIPRODUZIONE O LA CESSIONE DEL PRESENTE DISEGNO DEVONO ESSERE AUTORIZZATE DALLA "SMEG" SPA
ANY REPRODUCTION OR TRANSFER OF THE PRESENT DRAWING MUST BE AUTHORIZED BY "SMEG" SPA

MODELLO - MODEL	CODICE - ART.NO.	VERSIONE - EDITING
K46TL	200048 - B	01 del 01.03.1986

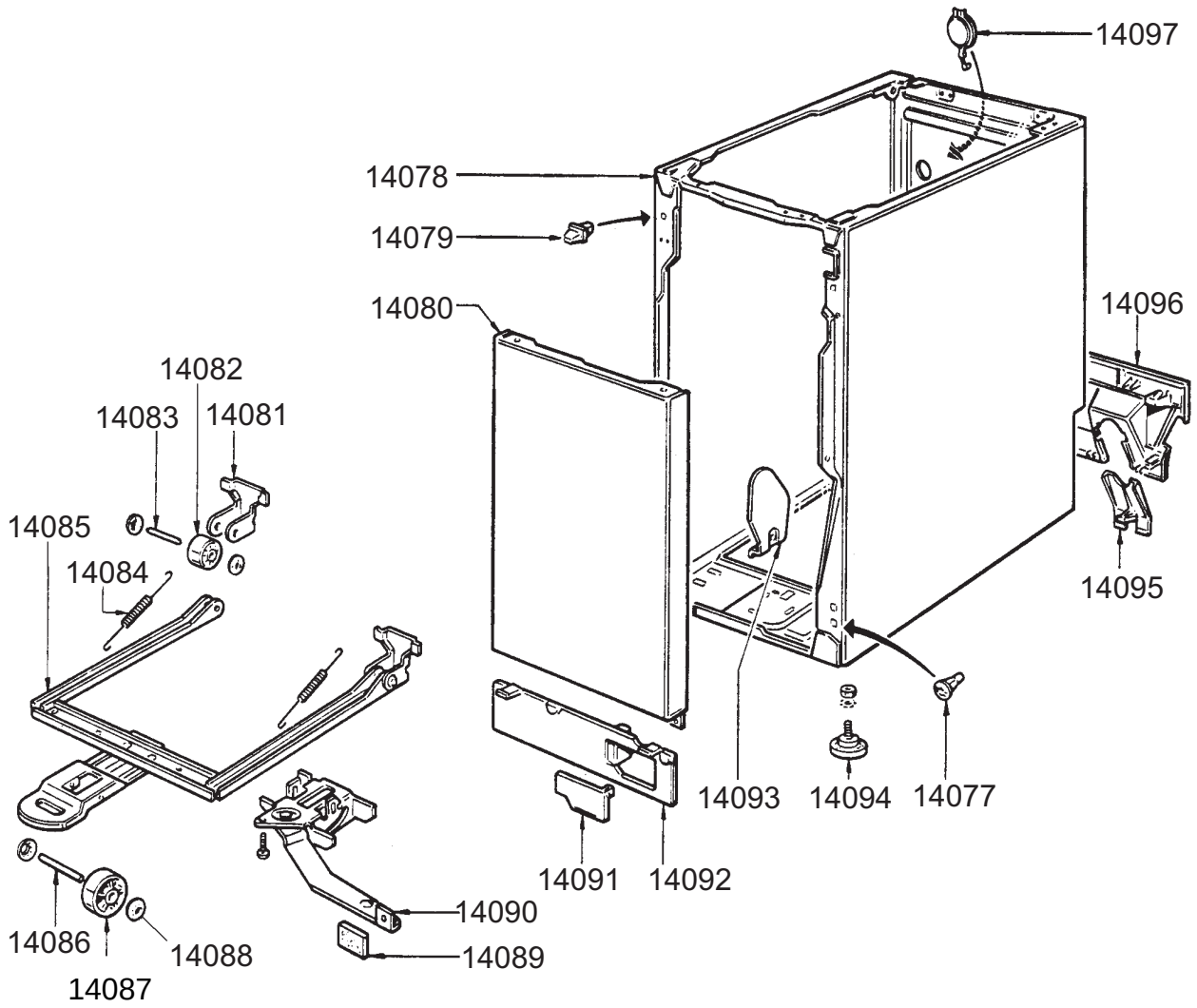
14097
14078
14079
14080
14096
14082
14083
14081
14085
14084
14095
14093
14094
14077
14091
14092
14090
14086
14088
14089
14087

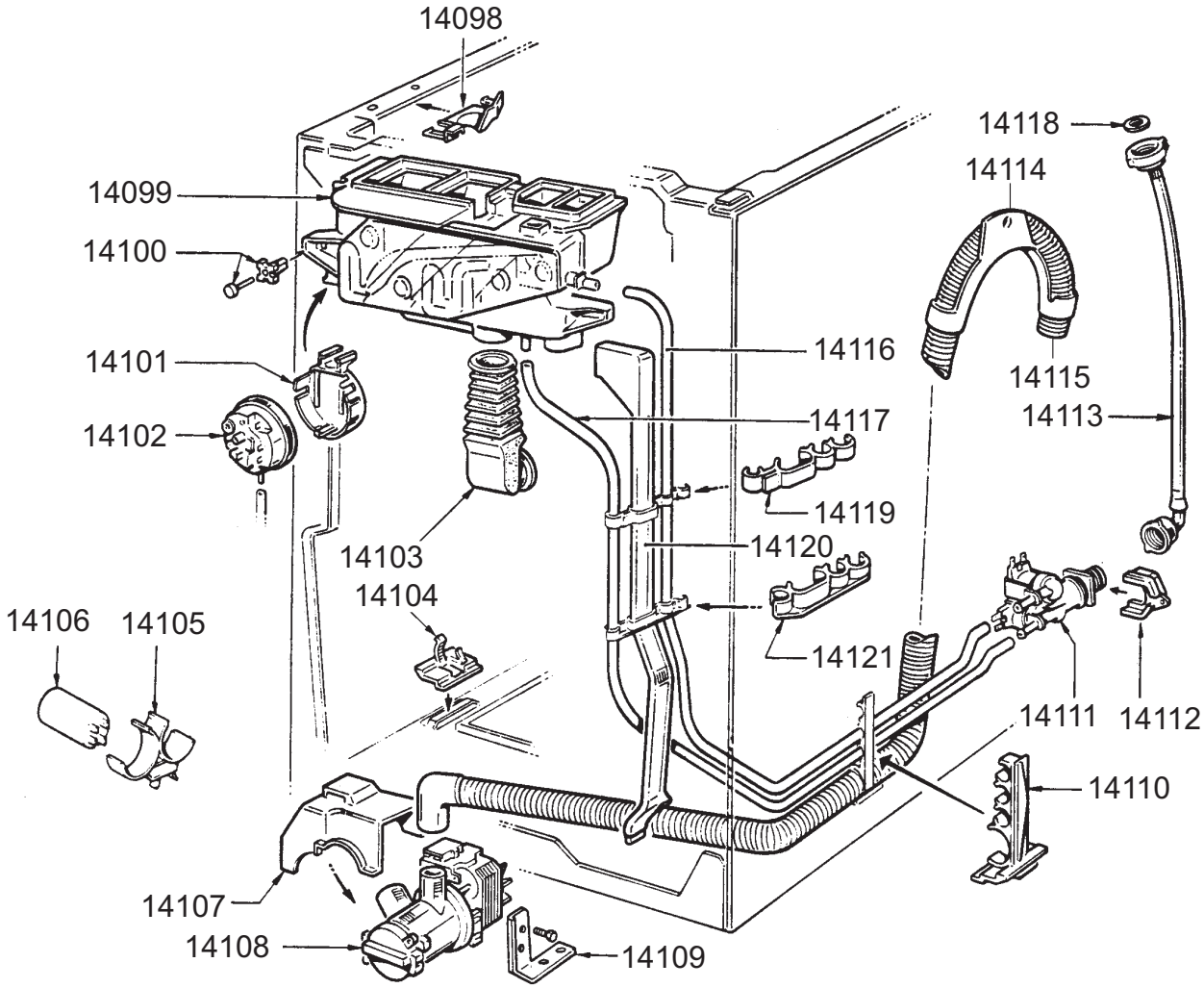
14098
14099
14100
14101
14102
14103
14104
14105
14106
14107
14108
14109
14110
14111
14112
14113
14114
14115
14116
14117
14118
14119
14120
14121

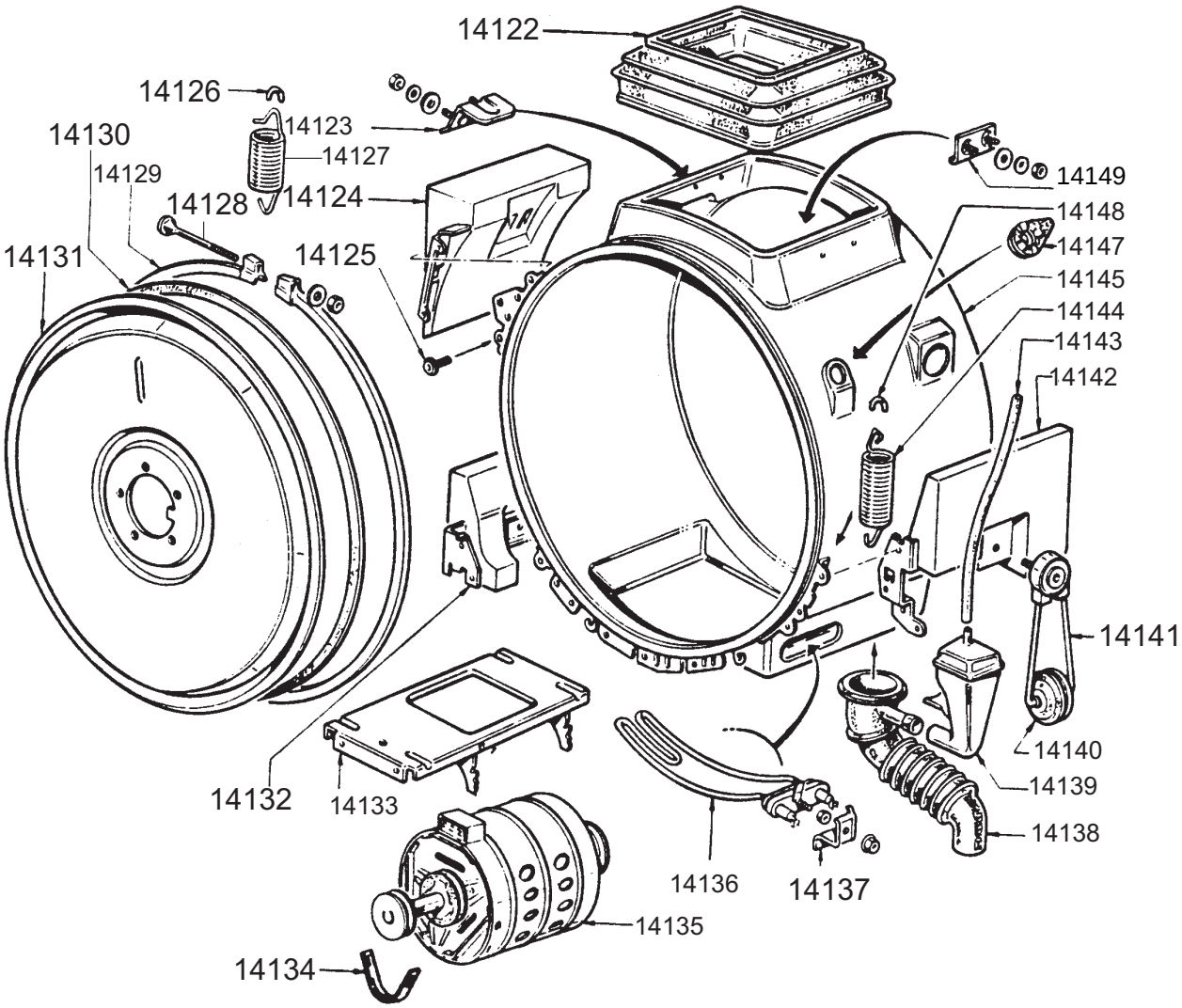
14122
14126
14123
14130
14127
14129
14128
14124
14131
14125
14149
14148
14147
14145
14144
14143
14142
14141
14140
14139
14138
14132
14133
14136
14137
14135
14134

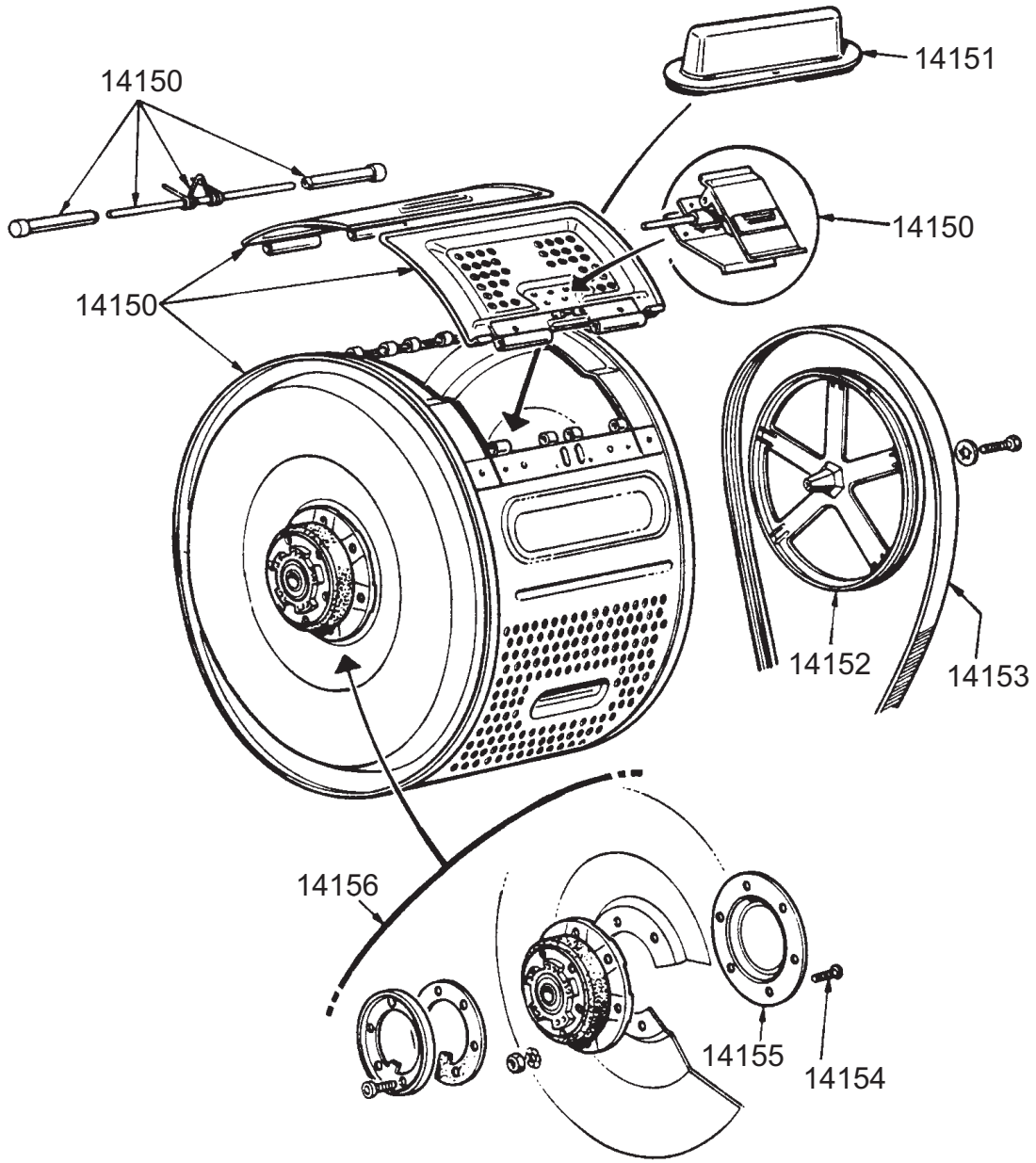
14151
14150
14150
14150
14152
14153
14156
14155
14154