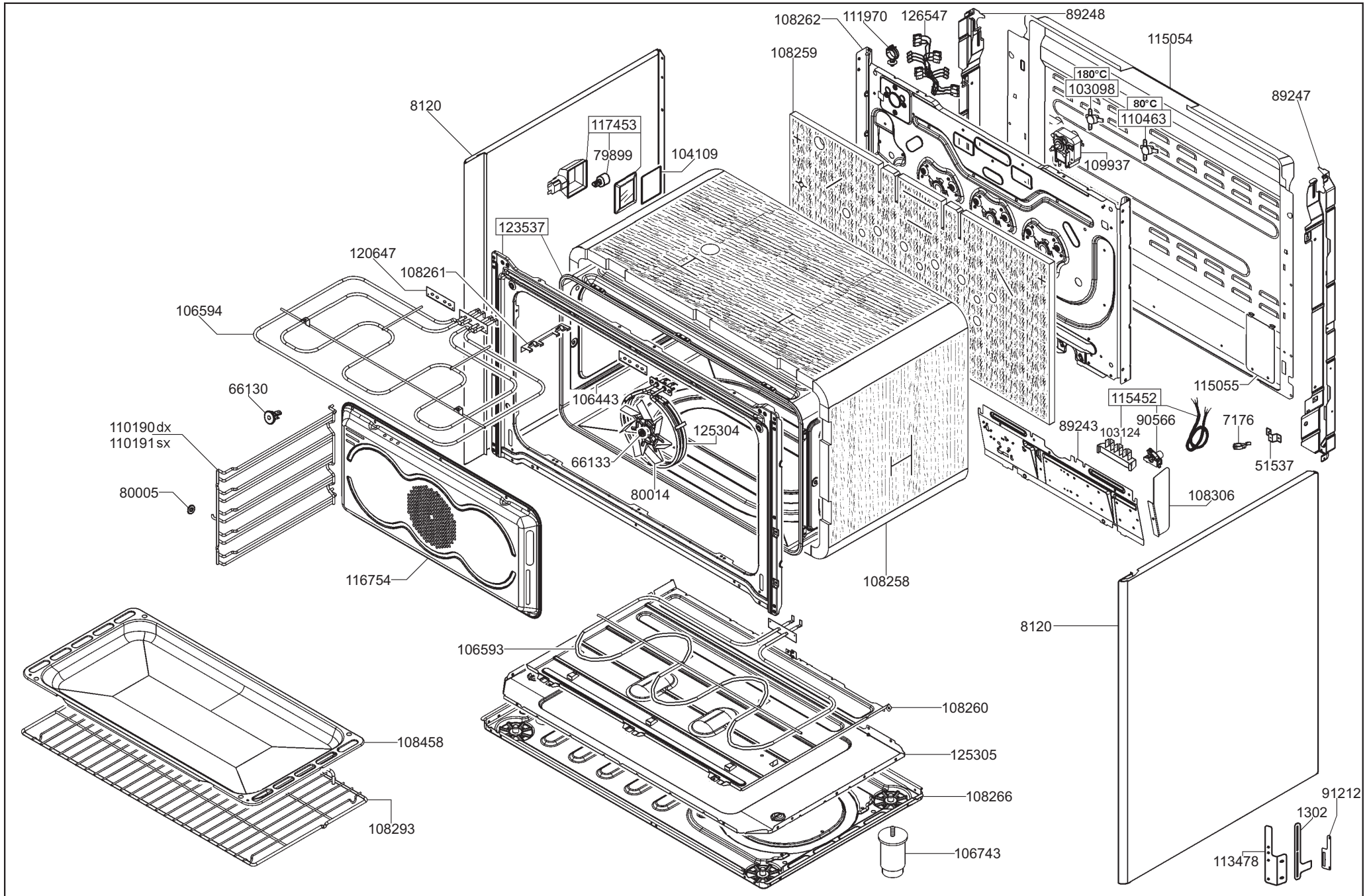


| | | | | | |
|---|---|---|---|---|---|
| smeg S.p.A | mm FORM. A4 | LA RIPRODUZIONE O LA CESSIONE DEL PRESENTE DISEGNO DEVONO ESSERE AUTORIZZATE DALLA "SMEG" SPA<br>ANY REPRODUCTION OR TRANSFER OF THE PRESENT DRAWING MUST BE AUTHORIZED BY "SMEG" SPA | MODELLO - MODEL<br>CG90IANT9 | CODICE - ART.NO.<br>731014 - A | VERSIONE - EDITING<br>17.12.2019 |

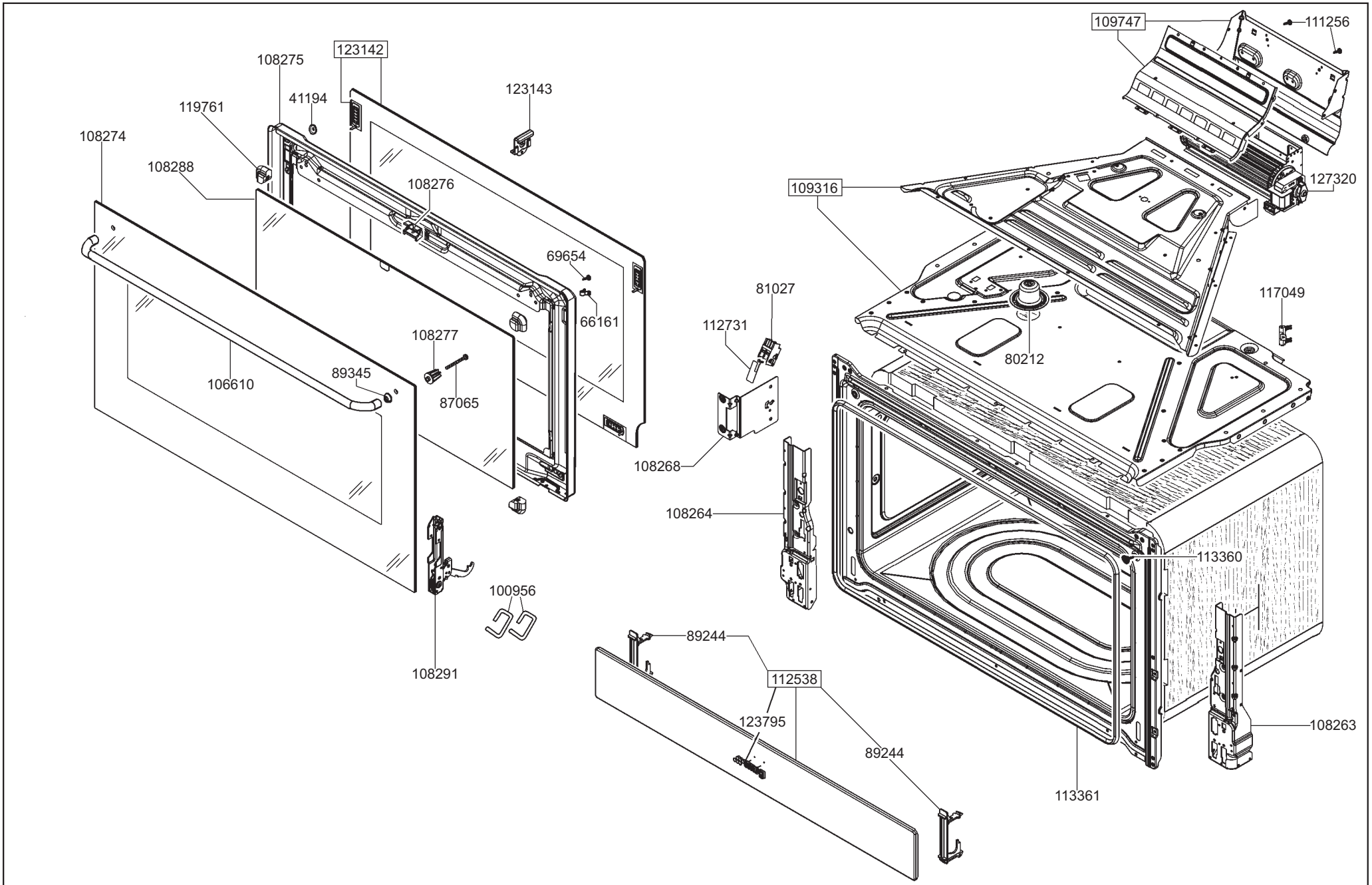


| smeg S.p.A | FORM. A4 | LA RIPRODUZIONE O LA CESSIONE DEL PRESENTE DISEGNO DEVONO ESSERE AUTORIZZATE DALLA "SMEG" SPA<br>ANY REPRODUCTION OR TRANSFER OF THE PRESENT DRAWING MUST BE AUTHORIZED BY "SMEG" SPA | MODELLO - MODEL | CODICE - ART.NO. | VERSIONE - EDITING |
|---|---|---|---|---|---|
| | | | CG90IANT9 | 731014 - B | 17.12.2019 |

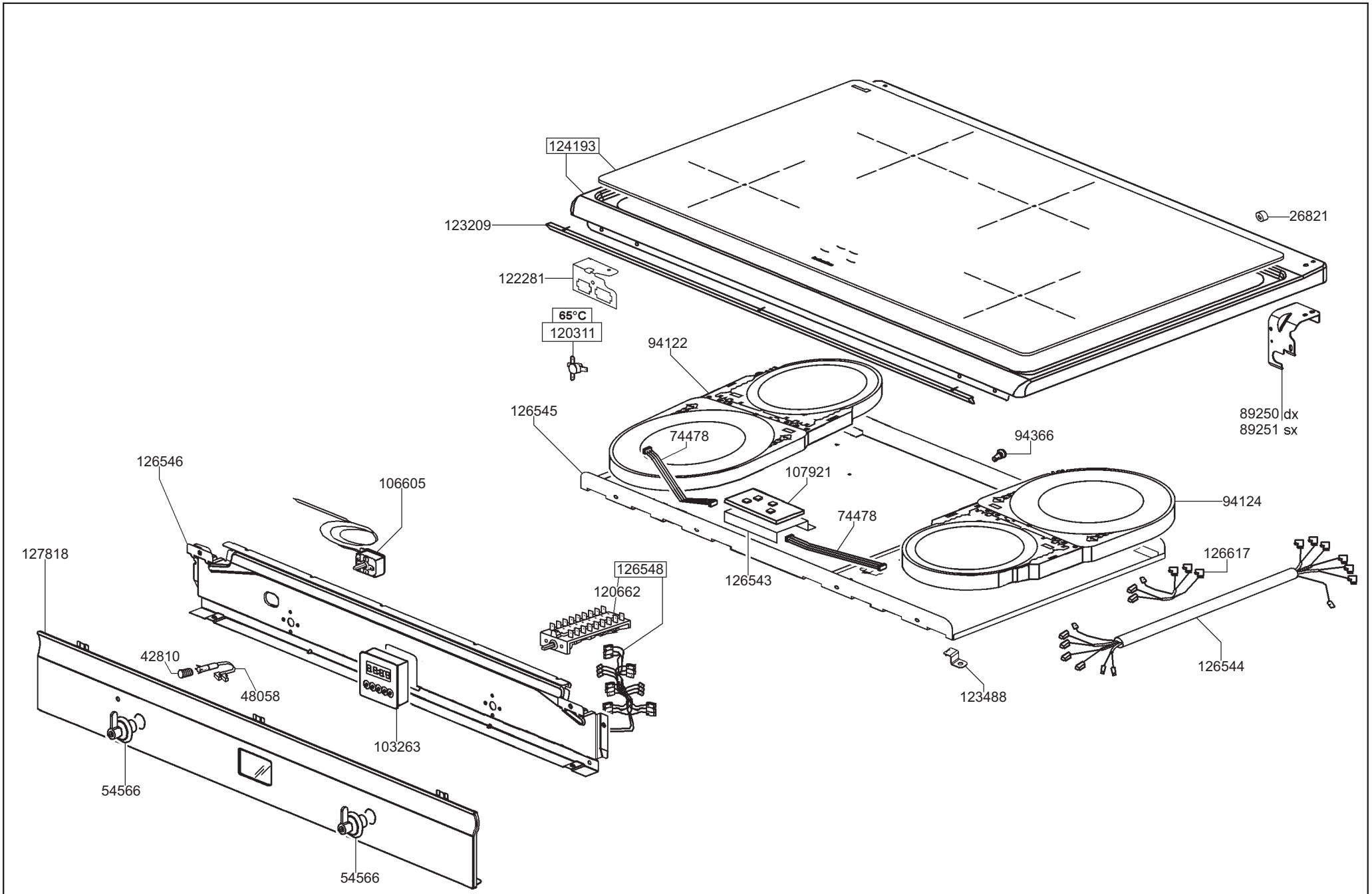


| | | | | | |
|---|---|---|---|---|---|
| smeg S.p.A | mm FORM. A4 | LA RIPRODUZIONE O LA CESSIONE DEL PRESENTE DISEGNO DEVONO ESSERE AUTORIZZATE DALLA "SMEG" SPA<br>ANY REPRODUCTION OR TRANSFER OF THE PRESENT DRAWING MUST BE AUTHORIZED BY "SMEG" SPA | MODELLO - MODEL<br>CG90IANT9 | CODICE - ART.NO.<br>731014 - C | VERSIONE - EDITING<br>17.12.2019 |