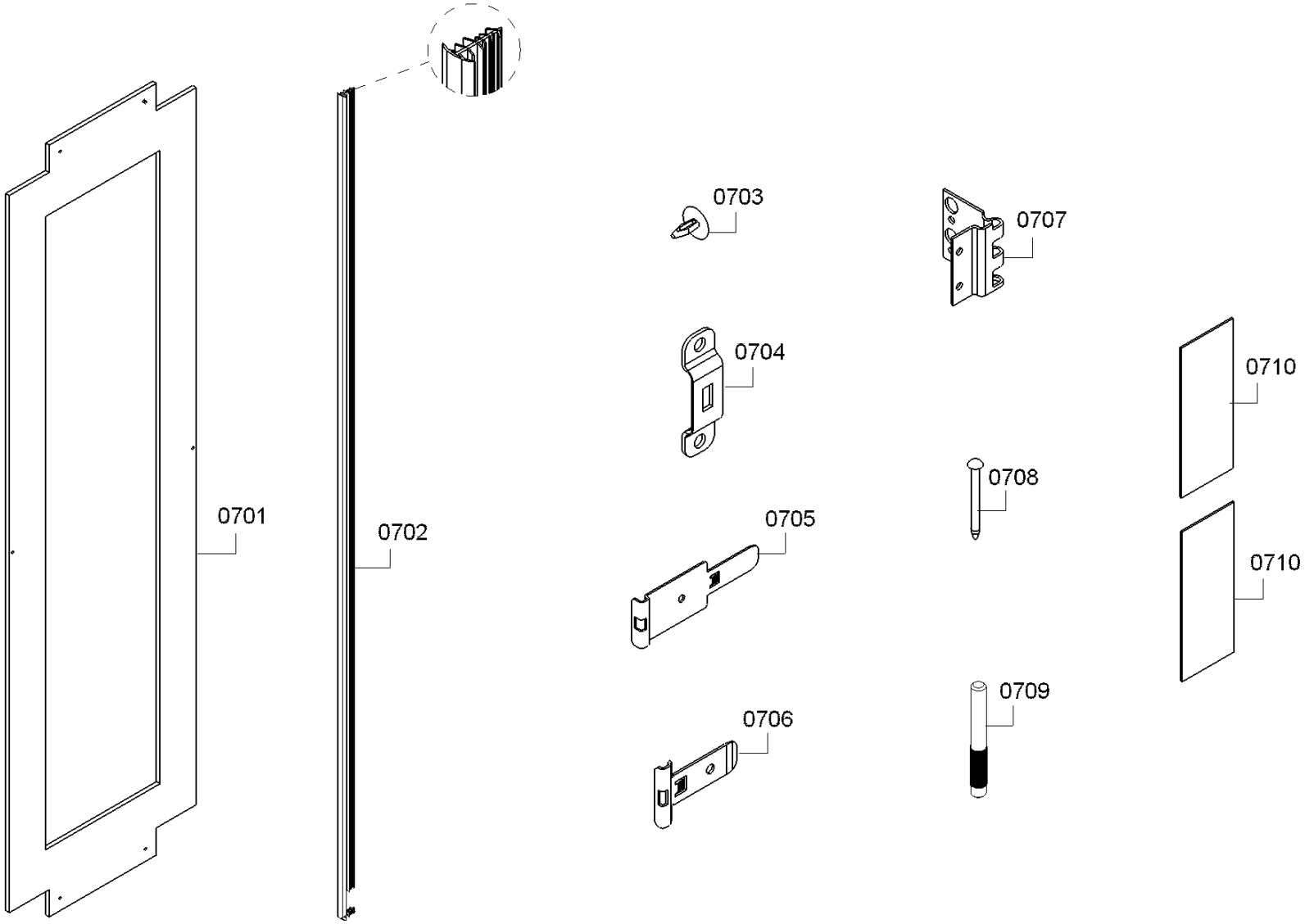
0701
0702
0703
0704
0705
0706
0707
0708
0709
0710
0710