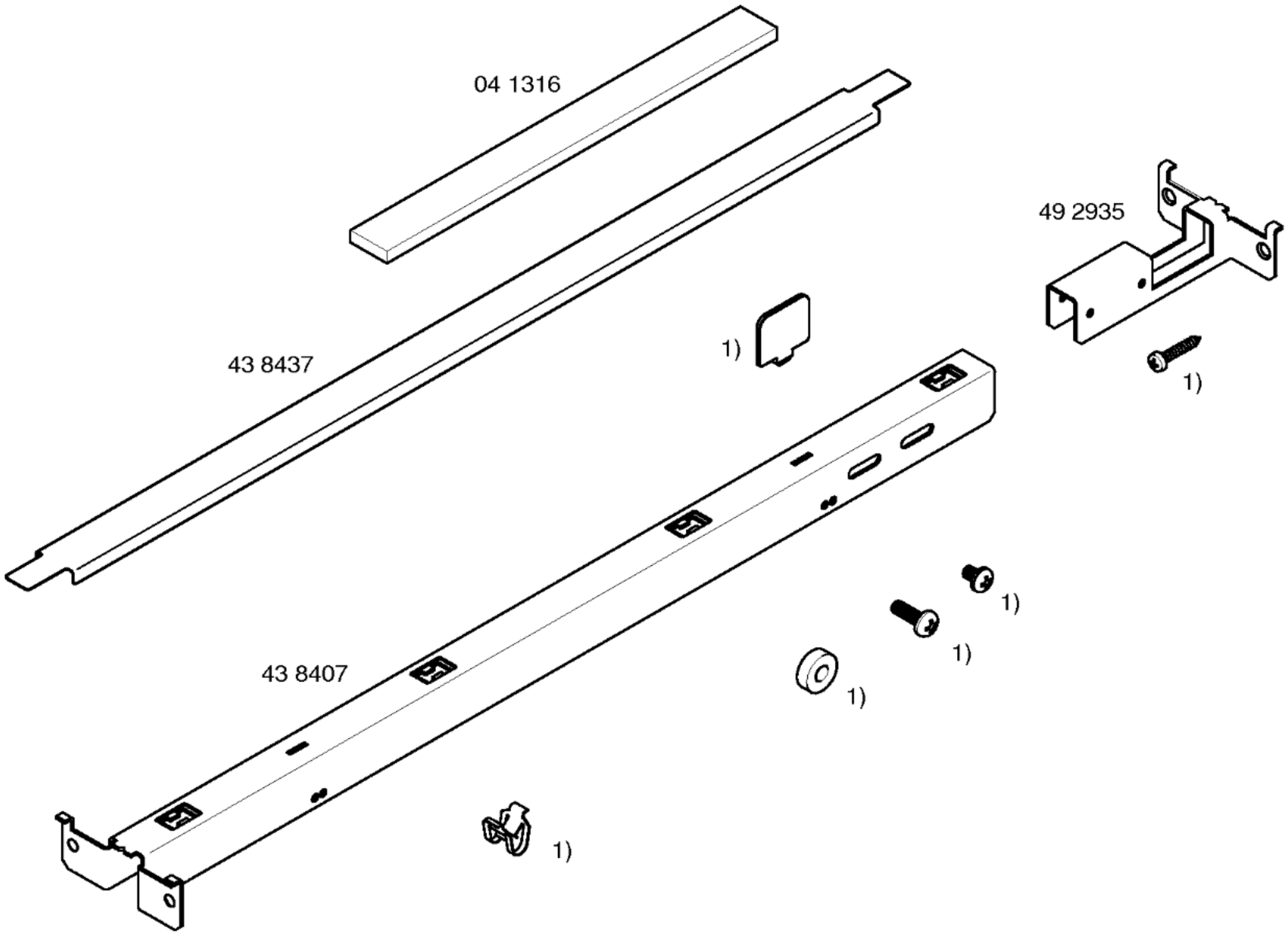

1) 42 4020

Montageanleitung
58 9636